C1
4X
PP8-a/PP8-b/PP9-a/PP9-b

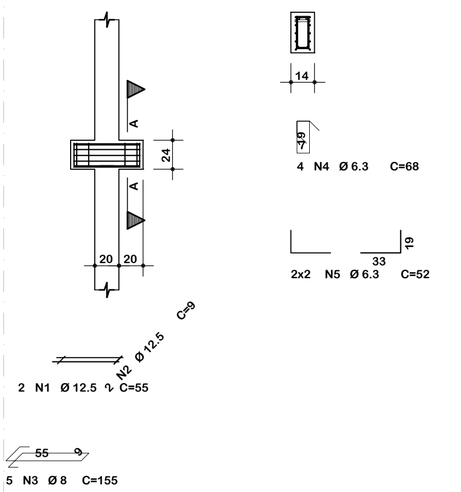

C2
5X
PP2-a/PP2-b/PP6-a/PP6-b/PP6-c

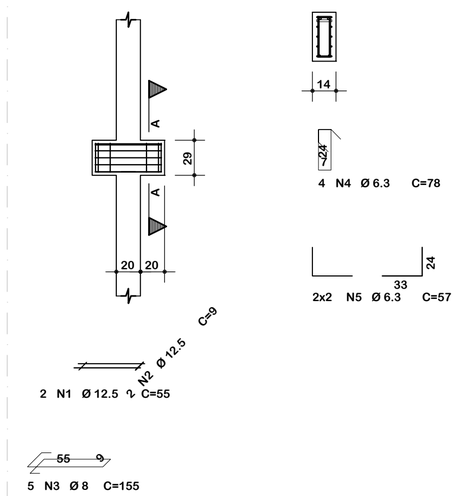

C3
PP3-a

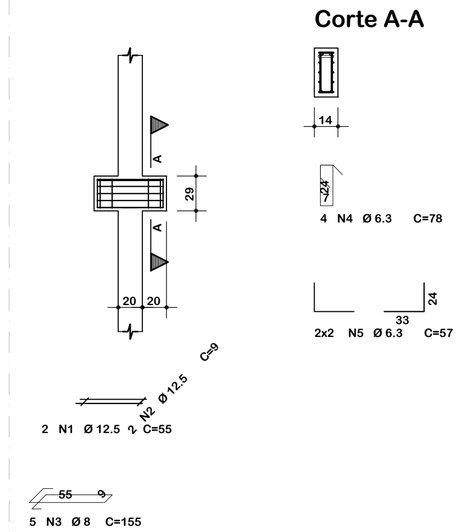

C4
4X
PP1-a/PP4-a/PP5-a/PP7-a

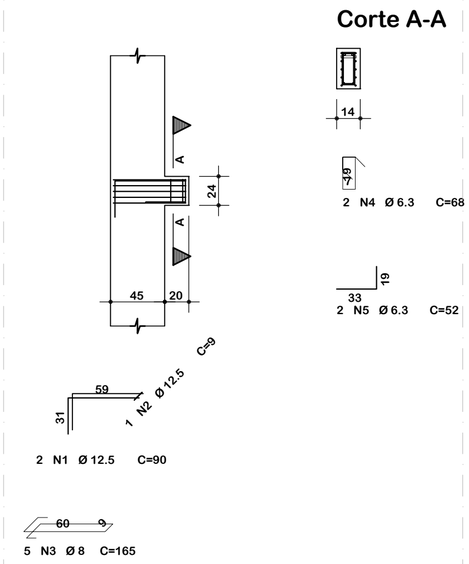

C5
4X
PP1-a/PP4-a/PP5-a/PP7-a

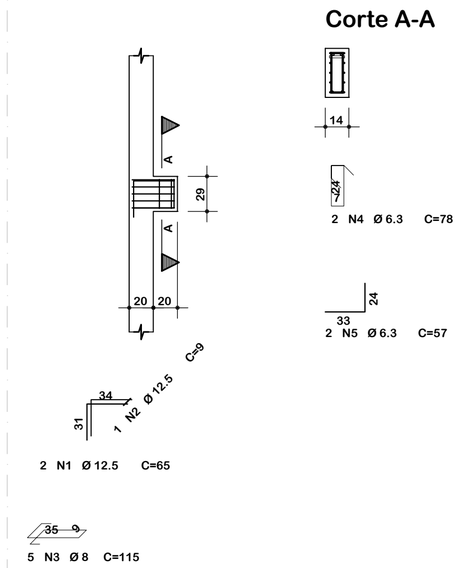

C6
18X
2xPP2-a/2xPP2-b/2xPP6-a/2xPP6-b/2xPP6-c/2xPP8-a/2xPP8-b/2xPP9-a/2xPP9-b

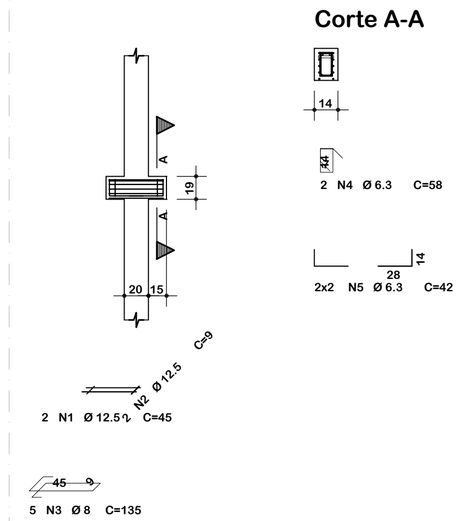

C7
2X
2xPP3-a

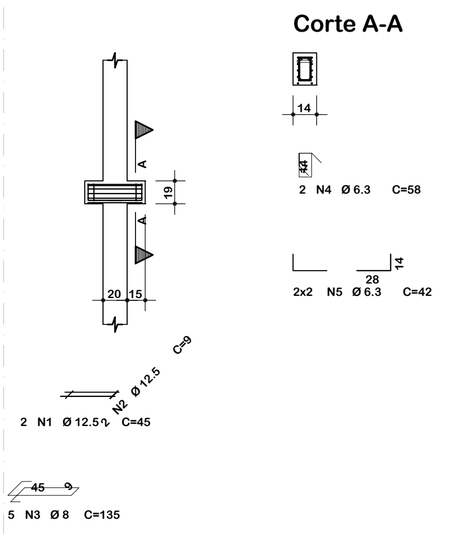

C8
8X
2xPP1-a/2xPP4-a/2xPP5-a/2xPP7-a

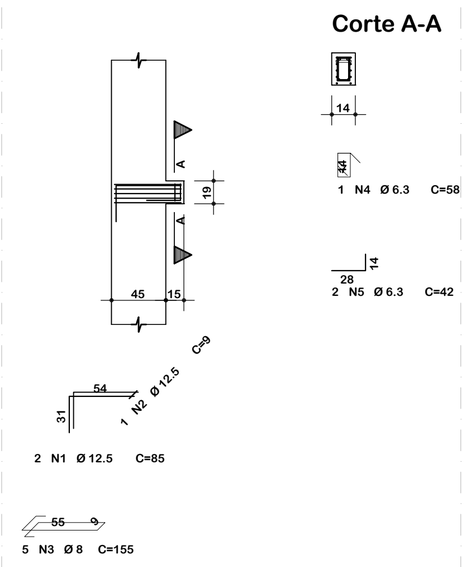

C9
8X
2xPP1-a/2xPP4-a/2xPP5-a/2xPP7-a

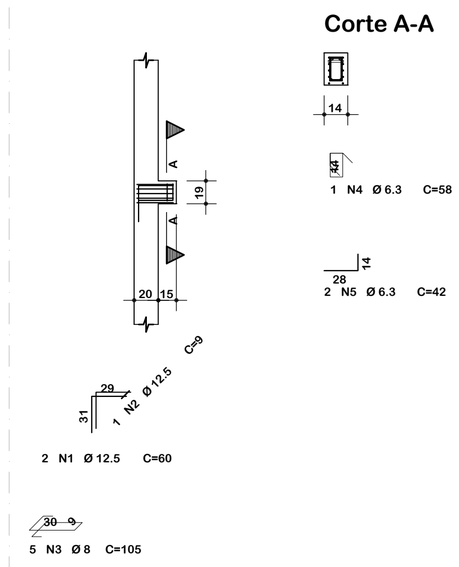

Resumo de materiais

RESUMO DE AÇO CONSOLES		
AÇO	BITOLA (mm)	PESO (kg)
50	6.3	37
	8	147
	12.5	69
Peso Total		**253 kg**

Notas Gerais

Materiais:

- Aço.....: CA50 e CA60
- Concreto Estrutura....: 30 MPa (300 kgf/cm²)
- Concreto Sapatas.....: 30 MPa (300 kgf/cm²)
- Deve ser mantido cura úmida do concreto por 7 dias
- Deve ser mantido o escoramento por no mínimo por 21 dias
- Só poderão ser executadas paredes após 28 dias da concretagem
- Deve ser utilizado espaçadores plásticos para garantir o recobrimento dos elementos
- Todas as cotas em centímetros, exceto cotas de níveis que estão em metros

Recobrimentos:

- Vigas.....: 2.5cm
- Pilares.....: 2.5cm
- Lajes.....: 2.0cm
- Sapatas.....: 5.0cm

AMERIOS

ASSOCIAÇÃO DOS MUNICÍPIOS DO ENTRE RIOS-SC

BOM JESUS DO OESTE-CAIBI-CAMPO ERÊ-CUNHA PORÃ-CUNHATAÍ-FLOR DO SERTÃO
IRACEMINHA-MARAVILHA-MODELO-PALMITOS-RIQUEZA-ROMELÂNDIA-SALTINHO
SANTA TEREZINHA DO PROGRESSO-SÃO MIGUEL DA BOA VISTA-SAUDADES-TIGRINHOS

ENDEREÇO:
Av. Euclides da Cunha, 160 - Cx. P. 47 - Centro
89.874-000 - MARAVILHA - Santa Catarina
Fone/Fax: (0**49) 3664-0282- e-mail:amerios@amerios.org.br
CNPJ 00.961.206/0001-88

MARAVILHA SC 27-07 1958 CIDADE DAS CRIANÇAS

MUNICÍPIO DE MARAVILHA / SC

OBRA:
PROJETO ESTRUTURAL
EDIFICAÇÃO DO SERVIÇO DE CONVIVÊNCIA E FORTALECIMENTO DE VÍNCULOS (ESCOLA) E QUADRA ESPORTIVA – **ESTRUTURA PRÉ-MOLDADA**

RESPONSÁVEL TÉCNICO: RAFAEL CASSOL BASSO
ENGENHEIRO CIVIL
CREA / SC: 112.213-2

ASS. RESP. TÉCNICO:

ESPECIFICAÇÕES:
DETALHAMENTO: CONSOLES

PROPRIETÁRIO: MUNICÍPIO DE MARAVILHA/SC

ASS. DO PREFEITO: ROSIMAR MALDANER

LOCAL: RUA 13 Nº 100 – BAIRRO FLORESTA

DESENHO: RAFAEL CASSOL BASSO

Nº DESENHO: Engenharia/Projetos 2019/Maravilha

DATA: NOVEMBRO / 2019

AREA: 263,25 m²

ESCALA: 1:50/1:25

FOLHA: 23/37