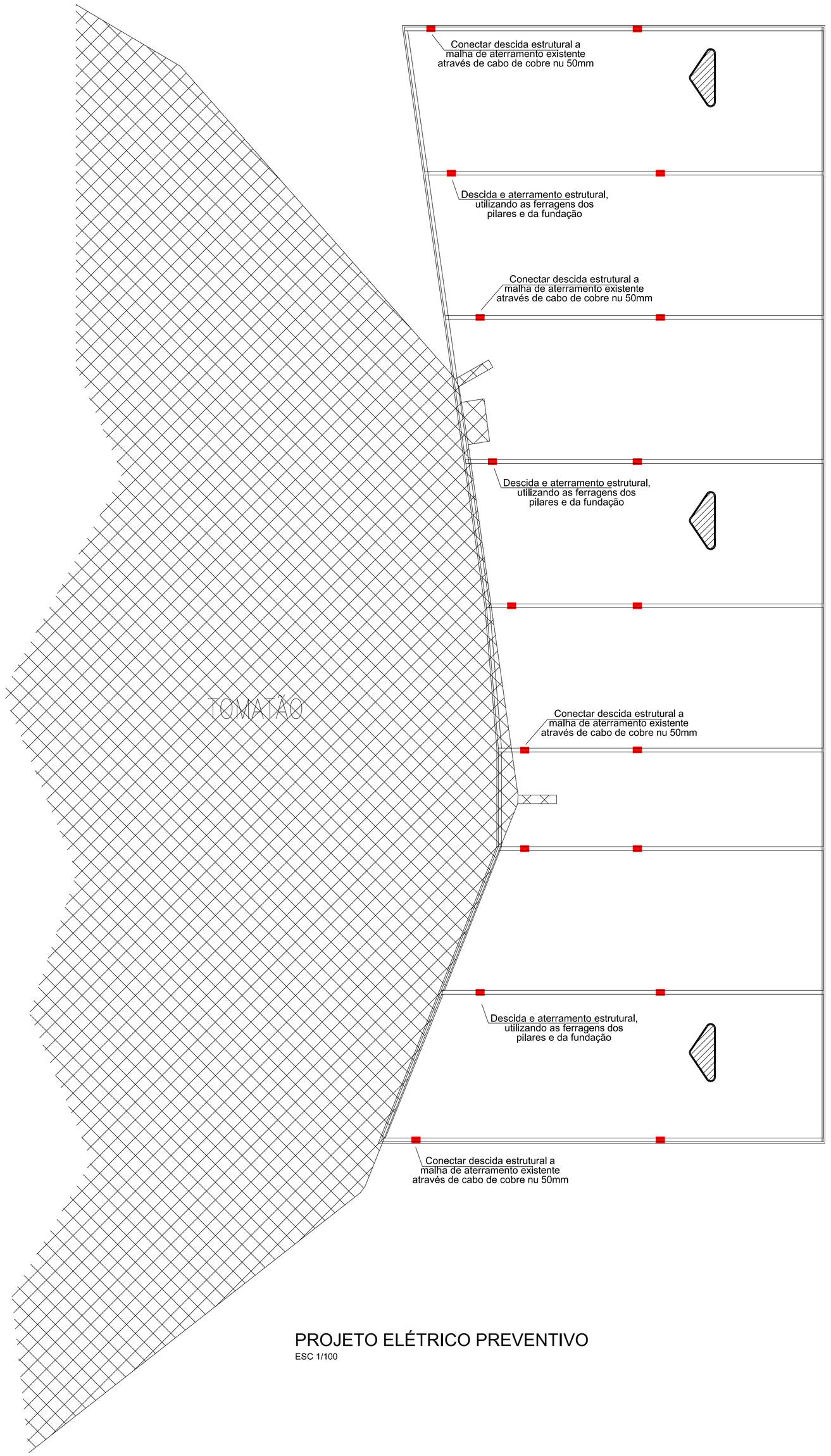

PROJETO ELÉTRICO PREVENTIVO
ESC 1/100

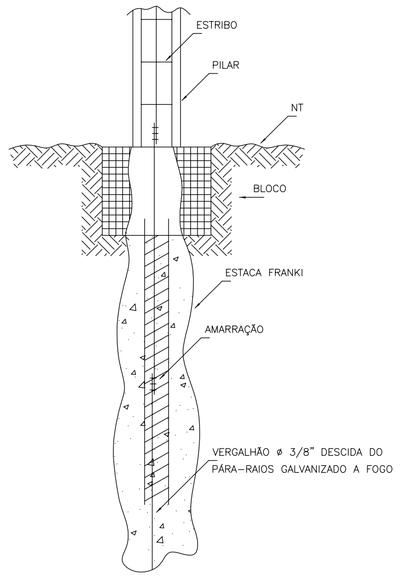

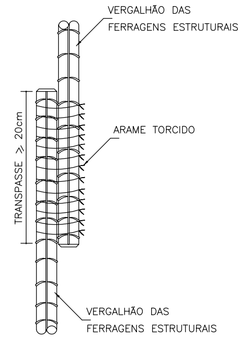

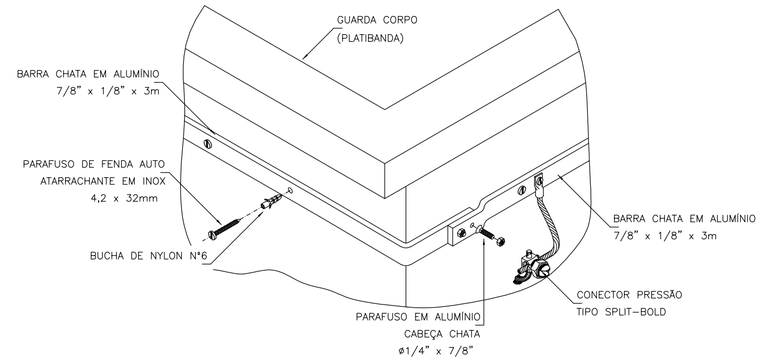

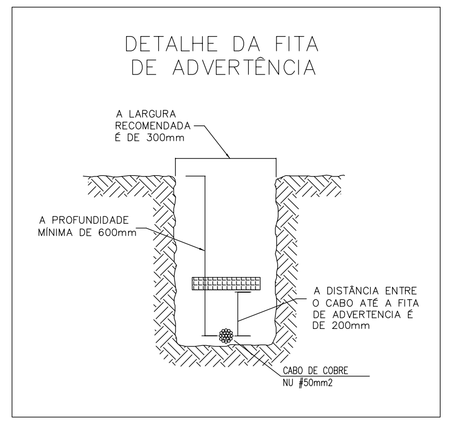

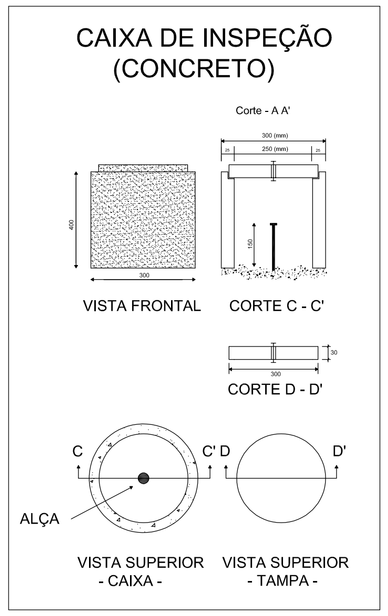

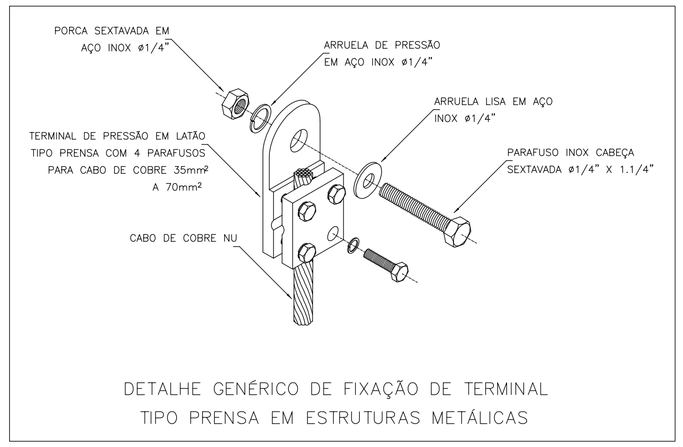

DETALHE GENÉRICO DE FIXAÇÃO DE TERMINAL TIPO PRENSA EM ESTRUTURAS METÁLICAS

NOTAS:

QUANDO DA EXECUÇÃO DA MALHA DE TERRA, SOBRE PAVIMENTAÇÃO, INCLUIR JUNTO COM HASTES DE TERRA, CAIXA DE INSPEÇÃO EM ALVENARIA CONFORME DETALHE;

CONEXÕES ELÉTRICAS ENTRE SUPERFÍCIES METÁLICA, USO DE CONEXÕES TIPO SOLDA EXOTÉRMICA, CONECTORES OU TERMINAIS ESPECÍFICOS;

CONEXÕES ENTRE ELEMENTOS DAS MALHAS DE TERRA E/OU DESCIDAS DA ESTRUTURA, USO DE CONEXÕES TIPO SOLDA EXOTÉRMICA, CONECTORES OU TERMINAIS ESPECÍFICOS;

A RESISTÊNCIA ÔHMICA DO CONJUNTO DE ATERRAMENTO, NÃO DEVE SER MAIOR QUE 10 OHMS EM QUALQUER ÉPOCA DO ANO OU CONDIÇÕES CLIMÁTICAS;

INSTALAÇÕES E ATERRAMENTOS DE MASSA DE OUTROS SISTEMAS E/OU EQUIPAMENTOS, DEVEM SER CONECTADAS INDIRETAMENTE A ESTA MALHA DE TERRA;

PARA QUE ESTE SISTEMA SEJA EXECUTADO COM SUCESSO, DEVERÁ SER INICIADO JUNTO COM A FUNDAÇÃO DA EDIFICAÇÃO SENTO IMPORTANTE O ACOMPANHAMENTO DE PESSOA RESPONSÁVEL PELA OBRA, PARA CONFERIR A INTERLIGAÇÃO DAS FERRAGENS DOS PILARES COM AS FERRAGENS DA FUNDAÇÃO.

AMERIOS

ASSOCIAÇÃO DOS MUNICÍPIOS DO ENTRE RIOS-SC
BOM JESUS DO OESTE-CAIBI-CAMPO ERÊ-CUNHA PORÃ-CUNHATAÍ-FLOR DO SERTÃO
IRACEMINHA-MARAVILHA-MODELO-PALMITOS-RIQUEZA-ROMELÂNDIA-SALTINHO
SANTA TEREZINHA DO PROGRESSO-SÃO MIGUEL DA BOA VISTA-SAUDADES-TIGRINHOS

ENDEREÇO:
Av. Euclides da Cunha,160 - Cx. P. 47 - Centro
89.874-000 - MARAVILHA - Santa Catarina
Fone/Fax: (0**49) 664-0282 - e-mail: engenharia@amerios.org.br
CNPJ 00.961.206/0001-88

MARAVILHA 27-07 1958 CIDADE DAS CRIANÇAS

MUNICÍPIO DE MARAVILHA - SC

OBRA:
PROJETO ELÉTRICO PREVENTIVO
COBERTURA DA ARQUIBANCADA
ESTÁDIO OSVALDO WERNER

RESPONSÁVEL TÉCNICO:
GLAUBER SARTORI GANDOLFI
ENGENHEIRO ELETRICISTA
CREA/SC: 103070-7

ASS. RESP. TÉCNICO:

ESPECIFICAÇÕES:
PLANTA BAIXA E DETALHES

PROPRIETÁRIO:
MUNICÍPIO DE MARAVILHA - SC

ASSINATURA DO PREFEITO:
ROSIMAR MALDANER

FOLHA:
EP 01

LOCAL:
ESTÁDIO OSVALDO WERNER

DESENHO:	Nº DESENHO:	DATA:	ÁREA:	ESCALA:
GLAUBER SARTORI GANDOLFI	D2/2019/MARAVILHA/AGOSTO	OUTUBRO/2019	INDICADA	INDICADA