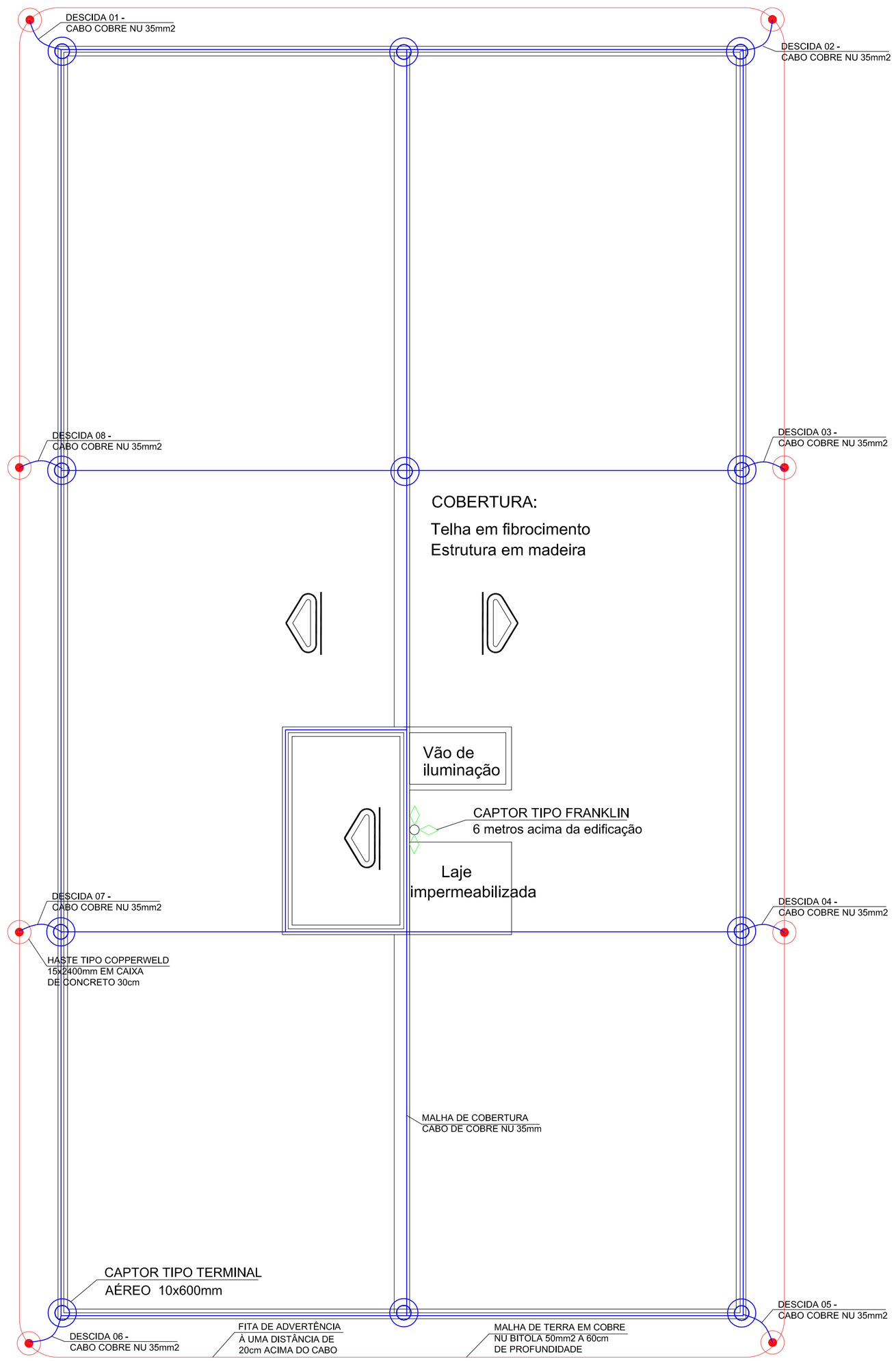

PLANTA DE COBERTURA

ESC: 1/200

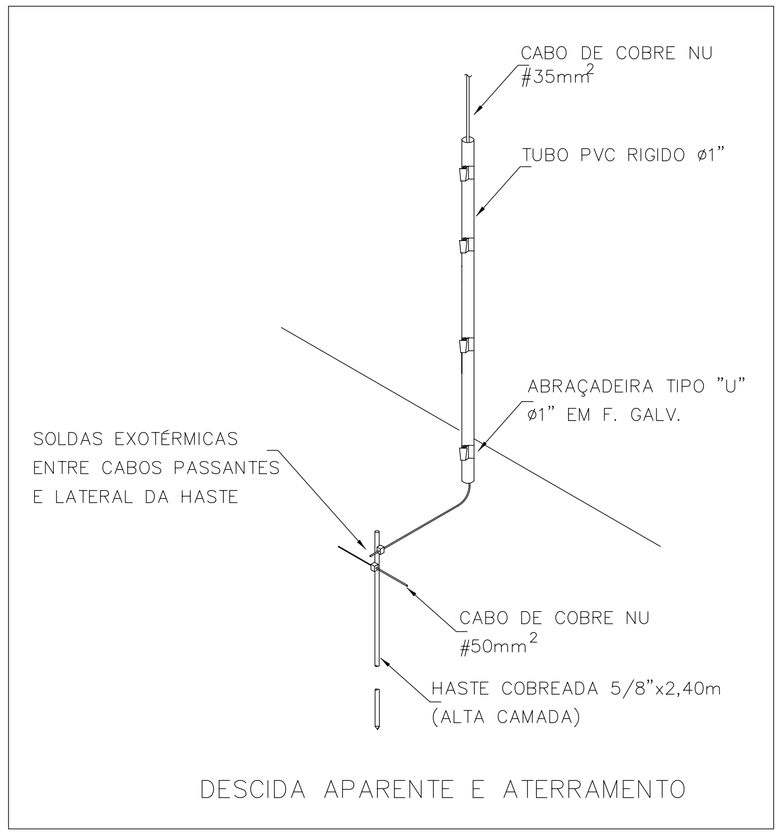

DESCIDA APARENTE E ATERRAMENTO

CAIXA DE INSPEÇÃO (CONCRETO)

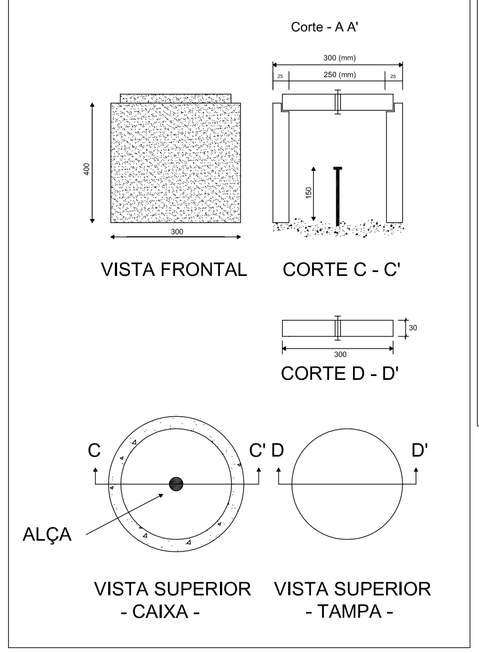

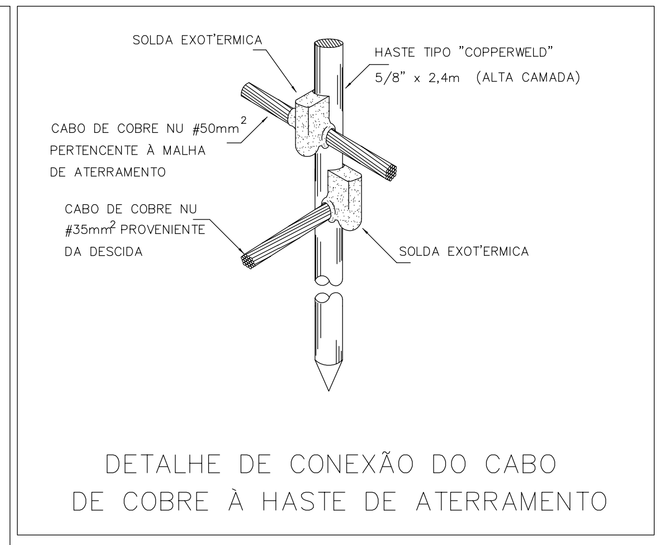

DETALHE DE CONEXÃO DO CABO
DE COBRE À HASTE DE ATERRAMENTO

NOTAS:

MALHA DE TERRA, EM COBRE NU BITOLA DE 50mm2, ENTERRADA A 60cm DE PROFUNDIDADE;

QUANDO DA EXECUÇÃO DA MALHA DE TERRA, SOBRE PAVIMENTAÇÃO, INCLUIR JUNTO COM HASTES DE TERRA, CAIXA DE INSPEÇÃO EM ALVENARIA CONFORME DETALHE;

CONEXÕES ELÉTRICAS ENTRE SUPERFÍCIES METÁLICA, USO DE CONEXÕES TIPO SOLDA EXOTÉRMICA, CONECTORES OU TERMINAIS ESPECÍFICOS;

CONEXÕES ENTRE ELEMENTOS DAS MALHAS DE TERRA E/OU DESCIDAS DA ESTRUTURA, USO DE CONEXÕES TIPO SOLDA EXOTÉRMICA, CONECTORES OU TERMINAIS ESPECÍFICOS;

A RESISTÊNCIA ÔHMICA DO CONJUNTO DE ATERRAMENTO, NÃO DEVE SER MAIOR QUE 10 OHMS EM QUALQUER ÉPOCA DO ANO OU CONDIÇÕES CLIMÁTICAS;

INSTALAÇÕES E ATERRAMENTOS DE MASSA DE OUTROS SISTEMAS E/OU EQUIPAMENTOS, DEVEM SER CONECTADAS INDIRETAMENTE A ESTA MALHA DE TERRA;

AS DESCIDAS DA MALHA DE COBERTURA SERÃO CONECTADAS A MALHA DE TERRA POR MEIO DE HASTES DE ATERRAMENTO, SENDO QUE ESTAS HASTES DEVEM SER ACONDICIONADAS EM CAIXAS ESPECÍFICAS PARA ESTA FINALIDADE, AS QUAIS DEVEM ESTAR DISTANTES DE NO MÍNIMO 50cm DAS FUNDAÇÕES DA ESTRUTURA DA EDIFICAÇÃO;

A CAIXA DE INSPEÇÃO DA MALHA DE TERRA, DEVERÁ (SEMPRE QUE POSSÍVEL) ESTAR LOCALIZADA NA HASTE QUE INTERLIGA A MALHA DE ATERRAMENTO A DESCIDA DA MALHA DA COBERTURA, CASO SEJA NECESSÁRIO AMPLIAR-SE A MALHA DE ATERRAMENTO, AS NOVAS HASTES SERÃO COLOCADAS SEGUNDO DISPOSIÇÃO ANALOGA A ESPECIFICADA NESTE PROJETO.

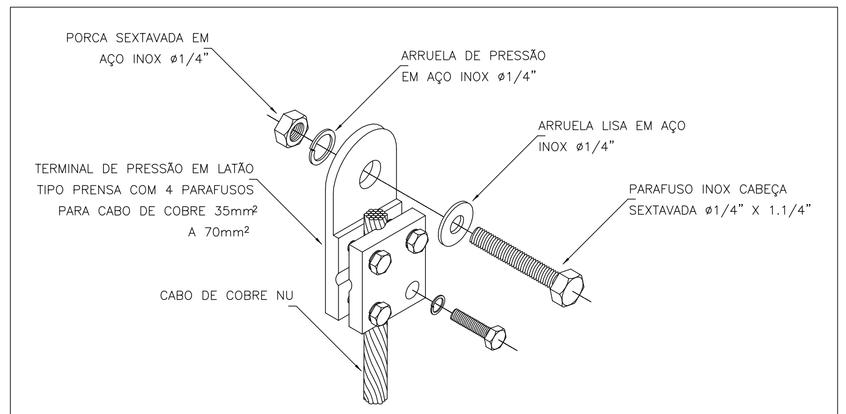

DETALHE GENÉRICO DE FIXAÇÃO DE TERMINAL
TIPO PRENSA EM ESTRUTURAS METÁLICAS

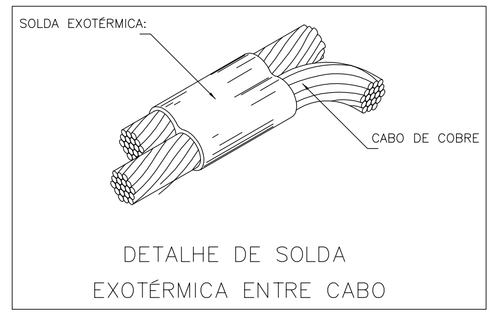

DETALHE DE SOLDA
EXOTÉRMICA ENTRE CABO

DETALHE DA FITA DE ADVERTÊNCIA

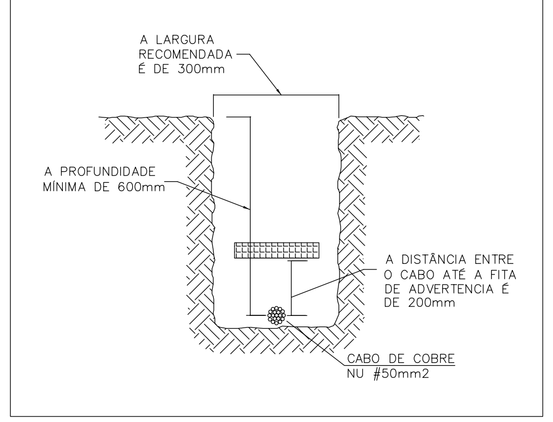

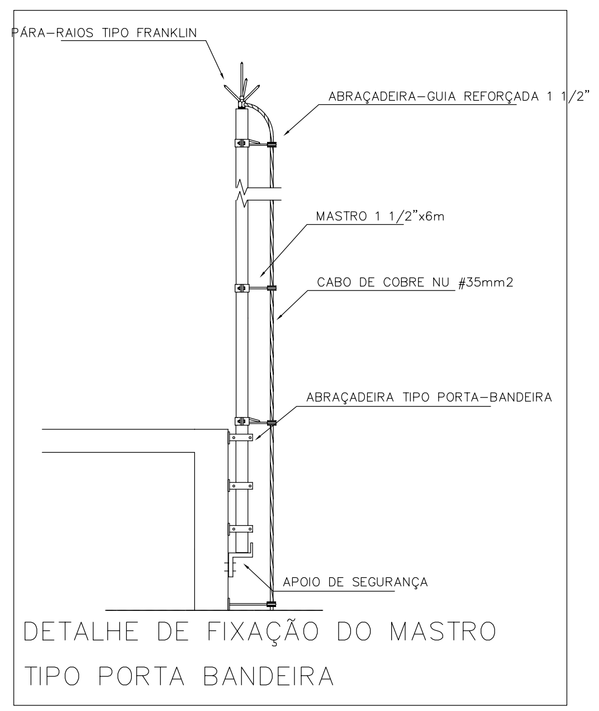

DETALHE DE FIXAÇÃO DO MASTRO
TIPO PORTA BANDEIRA

SIMBOLOGIA:

- DESCIDA A MALHA DE TERRA, PROTEGIDO POR ELETRODUTO CONFORME DETALHE
- CAIXA DE PASSAGEM EM CONCRETO PRE MOLDADO E HASTE DE TERRA TIPO COPPERWELD BIT. 15x2400mm
- CABO DE COBRE NU 50mm2, MALHA DE TERRA
- CABO DE COBRE NU 35mm2, MALHA DE COBERTURA
- CAPTOR TIPO FRANKLIN 4 PONTAS
- CAPTOR TIPO TERMINAL AÉREO 10X600mm

AMERIOS

ASSOCIAÇÃO DOS MUNICÍPIOS DO ENTRE RIOS-SC

BOM JESUS DO OESTE-CAIBÉ-CAMPO ERÊ-CUNHA PORÃ-CUNHATAÍ-FLOR DO SERTÃO
IRACEMINHA-MARAVILHA-MODELO-PALMITOS-RIQUEZA-ROMELÂNDIA-SALTINHO
SANTA TEREZINHA DO PROGRESSO-SÃO MIGUEL DA BOA VISTA-SAUDADES-TIGRINHOS

ENDEREÇO:
Av. Euclides da Cunha, 160 - Cx. P. 47 - Centro
89.874-000 - MARAVILHA - Santa Catarina
Fone/Fax: (0**49) 3664-0282
CNPJ 00.961.206/0001-88

MARAVILHA 27-07 1958 CIDADE DAS CRIANÇAS

MUNICÍPIO DE MARAVILHA SC

OBRA:

PREVENTIVO DE INCÊNDIO

CENTRO MUNICIPAL DE CULTURA

RESPONSÁVEL TÉCNICO: GLAUBER SARTORI GANDOLFI ENGENHEIRO ELETRICISTA CREA/SC: 103070-7			ASS. RESP. TÉCNICO:
ESPECIFICAÇÕES: PARA RAIO E DETALHES			
PROPRIETÁRIO: MUNICÍPIO DE MARAVILHA SC		ASSINATURA DO PROPRIETÁRIO: ROSIMAR MALDANER	FOLHA: EP 3
LOCAL: AVENIDA PRESIDENTE KENNEDY - BAIRRO PE ANTONIO			
DESENHO: GLAUBER GANDOLFI	N° DESENHO: D1/2018/MARAVILHA/FEVEREIRO	DATA: OUTUBRO DE 2018	ÁREA: INDICADA / ESCALA: INDICADA