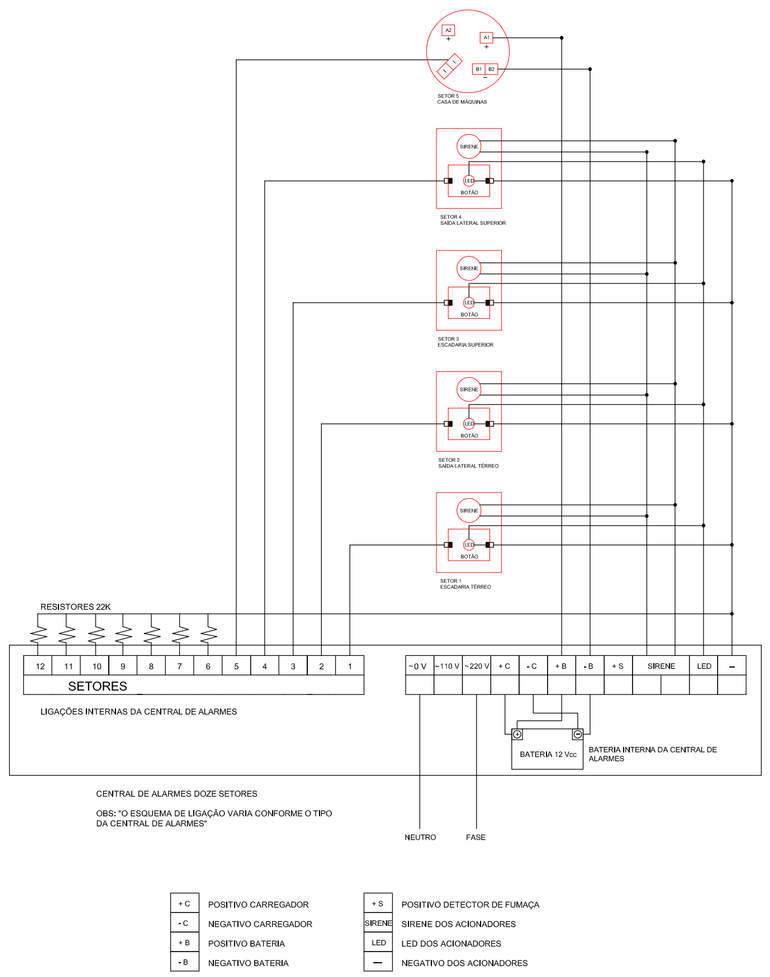


CENTRAL DE ALARMES
DOZE SETORES

Características:

Central de alarme 12 setores / 220V / / 12V, com sinalização visual e acústica, com autonomia de no mínimo 1 hora, carregador de bateria flutuante.
OBS: Maiores Detalhes, consultar memorial descritivo.

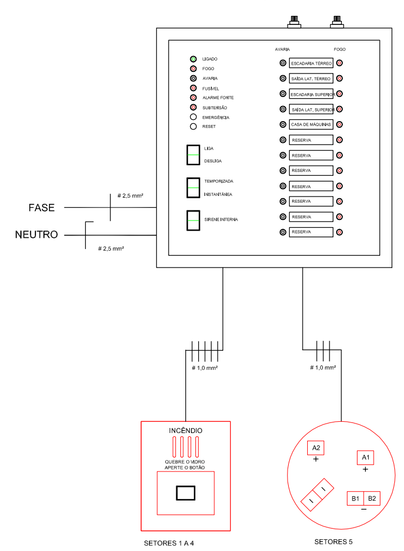


ACIONADOR SONORIZADOR
QUEBRE O VIDRO

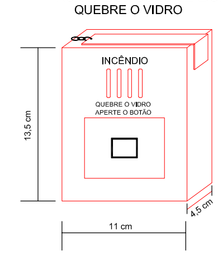


Características:

Possui: Botão Tipo Travante, Led de Indicação Visual, Martelinho, Sirene.
Montado em caixa metálica com pintura epoxi.
OBS: Os acionadores de alarme, devem ser instalados a uma altura de 1,20 e 1,50 m , tendo como referencia o piso acabado.

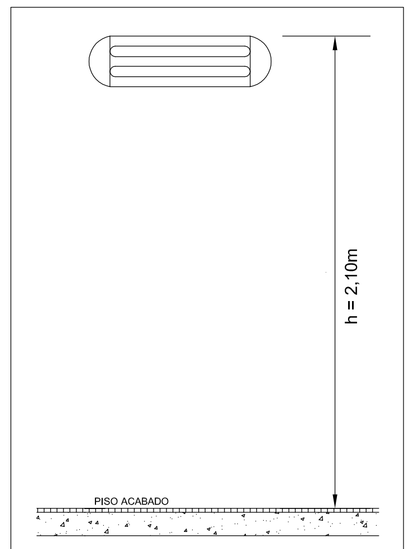


INSTALAÇÃO DA
LUMINÁRIA DE EMERGENCIA
s/ esc

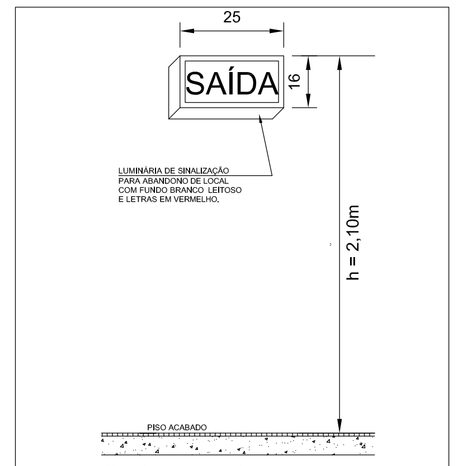


NOTA: Não devem ser instaladas no teto.

LUMINÁRIA DE SINALIZAÇÃO DE ABANDONO
DE LOCAL COM INDICAÇÃO DE SAÍDA
s/ esc

MARCA DE CONFORMIDADE

## LUMINÁRIA DE EMERGÊNCIA GRANDE

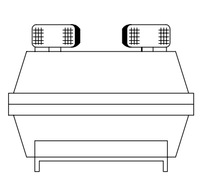

Características:

Tipo de Lâmpada : Halógena;
Potencia: 2x55W;
Bateria incorporada: Chumbo acido selada 12V/40Ah
Autonomia Média(h): 2:30 *
Fluxo luminoso (lm) : 2x1200
Tensão de Alimentação(V): 220

* A autonomia pode variar de acordo com a carga e o estado da bateria. Assim é nomal uma variação na autonomia informada.
* As informações acima descritas foram obtidas através do catálogo do fabricante.
* O material utilizado na fabricação da luminária deve ser do tipo que impeça a propagação de chama e que a combustão provoque um mínimo de emanação de gases tóxicos.

## LUMINÁRIA DE EMERGÊNCIA SIMPLES

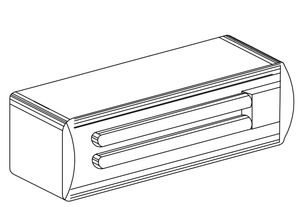

Características:

Tipo de Lâmpada : LED;
Potencia: 3,0W;
Bateria incorporada: Chumbo acido selada 4V/1Ah
Autonomia Média(h): 2:30 *
Fluxo luminoso (lm) : 250
Tensão de Alimentação: 127/220

* A autonomia pode variar de acordo com a carga e o estado da bateria. Assim é nomal uma variação na autonomia informada.
* As informações acima descritas foram obtidas através do catálogo do fabricante.

## SINALIZAÇÃO DE SAÍDA PARA ABANDONO DE LOCAL PLACA LUMINOSA

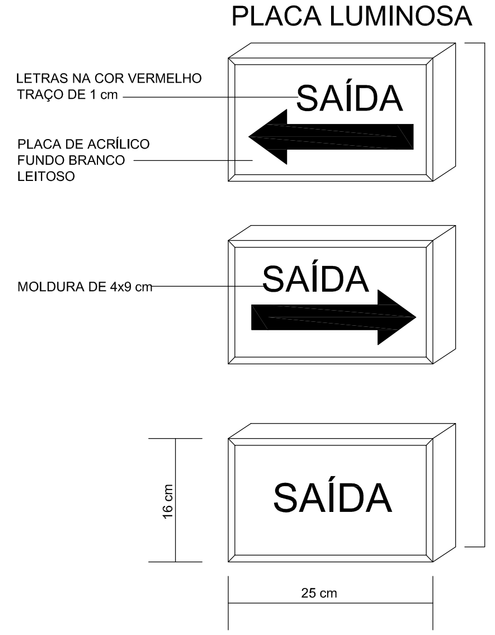


OBS: ALTURAS 2,70 m (máximo)
2,30 m (mínimo)

**Características:**

**Tipo de Lâmpada :** 2 lâmpadas Incandescentes tipo baioneta;
**Potencia**: 4W, cada;
**Bateria incorporada**: gel-selada 6V/4Ah
**Autonomia Média(h):** 2:00
**Tensão de Alimentação:** 127/220 V.

## SINALIZAÇÃO DE SAÍDA PARA ABANDONO DE LOCAL PLACA FOTOLUMINESCENTE

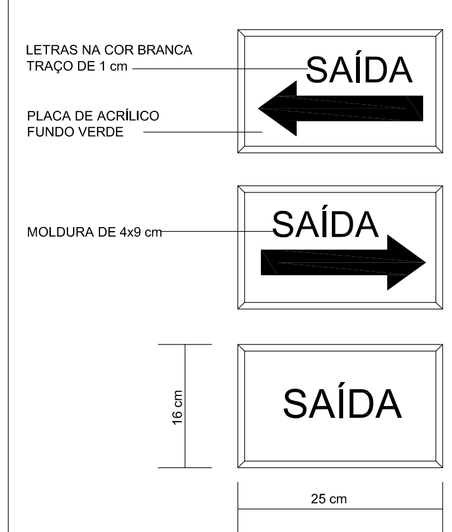


OBS: ALTURAS 2,70 m (máximo)
2,30 m (mínimo)

AMERIOS

ASSOCIAÇÃO DOS MUNICÍPIOS DO ENTRE RIOS-SC
BOM JESUS DO OESTE-CAIBÉ-CAMPO ERÊ-CUNHA PORÃ-CUNHATAÍ-FLOR DO SERTÃO
IRACEMINHA-MARAVILHA-MODELO-PALMITOS-RIQUEZA-ROMELÂNDIA-SALTINHO
SANTA TEREZINHA DO PROGRESSO-SÃO MIGUEL DA BOA VISTA-SAUDADES-TIGRINHOS

ENDEREÇO:
Av. Euclides da Cunha, 160 - Cx. P. 47 - Centro
89.874-000 - MARAVILHA - Santa Catarina
Fone/Fax: (0**49) 3664-0282
CNPJ 00.961.206/0001-88

MARAVILHA
27-07 1898
CIDADE DAS BRIANDAS

MUNICÍPIO DE
MARAVILHA SC

OBRA:
PREVENTIVO DE INCÊNDIO
**CENTRO MUNICIPAL DE CULTURA**

RESPONSÁVEL TÉCNICO:
GLAUBER SARTORI GANDOLFI
ENGENHEIRO ELETRICISTA
CREA/SC: 103070-7

ASS. RESP. TÉCNICO:

ESPECIFICAÇÕES:
DETALHES

PROPRIETÁRIO:
MUNICÍPIO DE MARAVILHA SC

ASSINATURA DO PROPRIETÁRIO:
ROSIMAR MALDANER

FOLHA:
EP 2

LOCAL:
AVENIDA PRESIDENTE KENNEDY - BAIRRO PE ANTONIO

| DESENHO: | Nº DESENHO: | DATA: | ÁREA: | ESCALA: |
|---|---|---|---|---|
| GLAUBER GANDOLFI | D1/2018/MARAVILHA/FEVEREIRO | OUTUBRO DE 2018 | INDICADA | INDICADA |