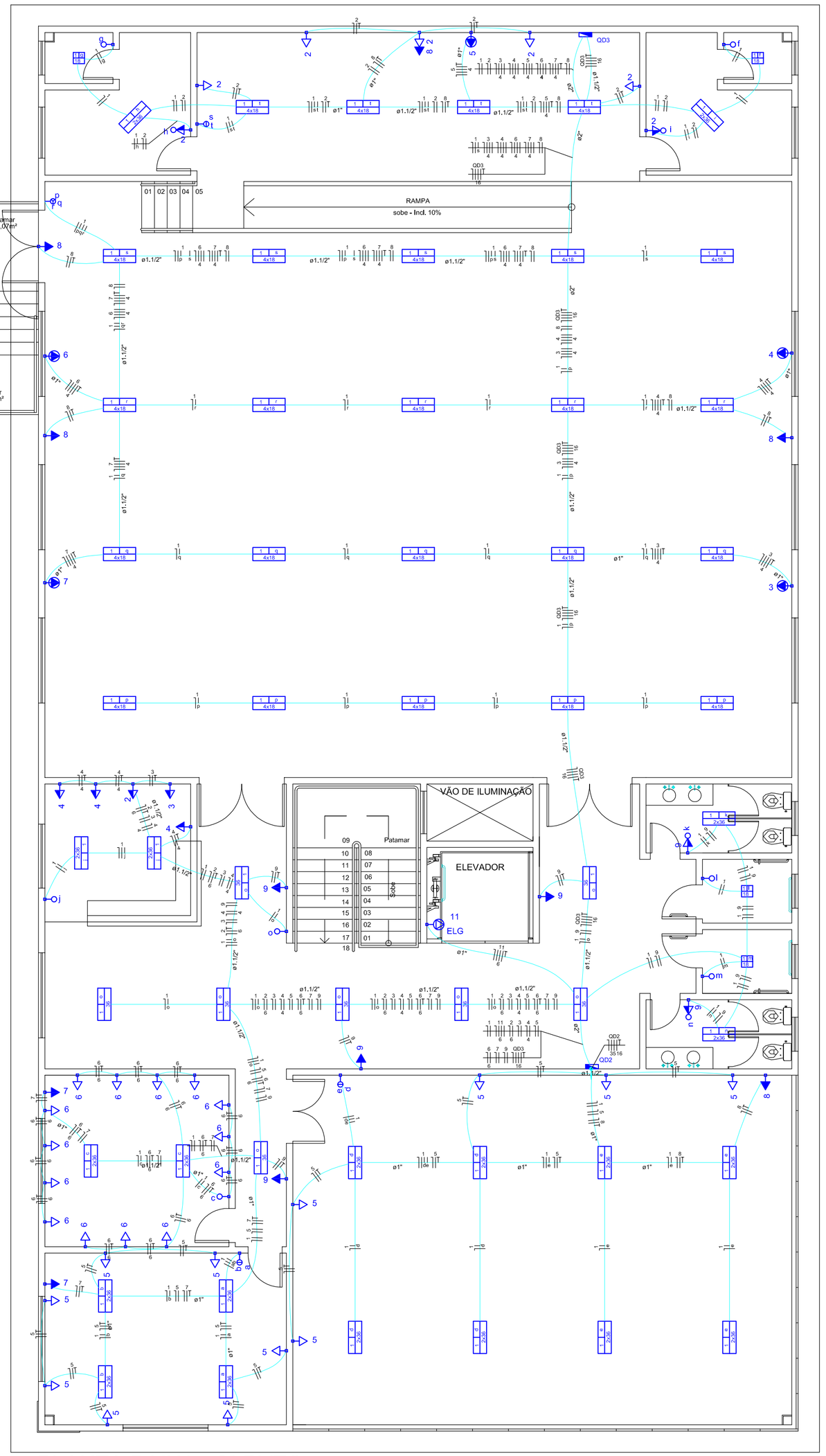

PLANTA BAIXA - 2° PVTO

ÁREA 1° PVTO (TÉRREO): 448,93m²
ÁREA 2° PVTO: 589,05m²
ÁREA TOTAL: 1.037,98m²
ESC: 1/75

Legenda

h	1 tecla simples & 1 tomada - 1,10m do piso
c	Interruptor simples 1 tecla - 1,10m do piso
a	Interruptor simples 2 teclas - 1,10m do piso
p	Interruptor simples 3 teclas - 1,10m do piso
	Luminária tipo spot para 1 lâmpada
	Luminária p/ lâmp. LED, tubular
11 ELG	Ponto 3F+N+T a 0,30m do piso
	Quadro de distribuição - embutir a 1,50m do piso
5	Tomada hexagonal (NBR 14136) - 2P+T 20 A a 0,30m do piso
3	Tomada hexagonal (NBR 14136) - 2P+T 20 A a 1,10m do piso
7	Tomada hexagonal (NBR 14136) - 2P+T 20 A a 2,20m do piso
7	Ponto 3F+N+T a 2,20m do piso

Potência Instalada (W)	
R	8727
S	9760
T	8067
Total	26560

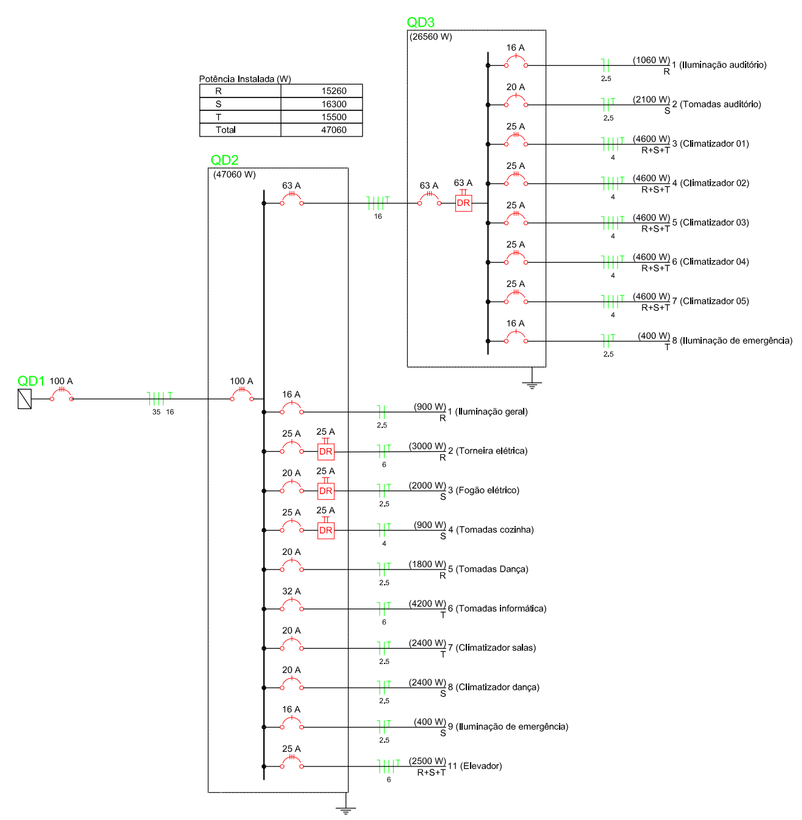

Potência Instalada (W)	
R	15260
S	16300
T	15500
Total	47060

QUADRO DE CARGAS																
UNIDADE	Nº DO CIRCUITO	LAMPADAS (W)				TOMADAS(W)				AR COND. (W)	CHUV. 5400W	MOTOR (cv)	TOTAL (W)	CONDUTOR (mm²)	PROTEÇÃO (A)
		10	20	40	150	100	300	600	4000						
QD3	1	2		26									1060	2,5	16
	2						7						2100	2,5	20
	3									4600			4600	4,0	3x25
	4									4600			4600	4,0	3x25
	5									4600			4600	4,0	3x25
	6									4600			4600	4,0	3x25
	7									4600			4600	4,0	3x25
	8				4								400	2,5	16
TOTAL GERAL		20	-	1040	-	400	2100	-	-	25000	-	-	26560	16,00	3x63

QUADRO DE CARGAS																
UNIDADE	Nº DO CIRCUITO	LAMPADAS (W)				TOMADAS(W)				AR COND. (W)	CHUV. 5400W	MOTOR (cv)	TOTAL (W)	CONDUTOR (mm²)	PROTEÇÃO (A)
		10	20	40	150	100	300	2000	3000						
QD2	1	2	8	18									900	2,5	16
	2							1					3000	6,0	25
	3						1						2000	2,5	20
	4						3						900	4,0	25
	5					9	3						1800	2,5	20
	6						14						4200	6,0	32
	7									2400			2400	2,5	20
	8									2400			2400	2,5	20
	9												400	2,5	16
	11											3	2500	6,0	3x25
	QD3												26560	16,0	3x63
TOTAL GERAL		20	160	720	-	900	6000	2000	3000	4800	-	2500	47060	35,00	3x100

NOTAS:

1. Instalar interruptores DR e DPS no QDG, conforme esquema;
2. Os quadros de distribuição deverão ter capacidade reserva para instalação de mais disjuntores, além do disjuntor geral, dispositicos de poteção contra sobre tensão e dos disjuntores previstos;
3. Todos os quadros de distribuição deverão possuir barramentos independentes para neutro, fases e terra, ligados conforme diagrama unifilar;
4. Não é permitido utilização do condutor neutro como condutor de proteção (terra);
5. Nos circuitos monofásicos não é permitido a redução do diâmetro do condutor neutro nem sua utilização conjunta para outros circuitos;
6. Os condutores instalados subterrâneos ou em áreas externas deverão possuir isolação para 0,6/1kV;
7. Em todas as conexões de condutores com barramento, disjuntor, tomadas, interruptores, DRs e DPS deverá ser utilizado terminais pré isolados;
8. As emendas dos condutores só são permitidas nas caixas e deverão ser executadas por meio de conectores apropriados ou por solda, Deverão ser perfeitamente isoladas utilizando-se fita auto-fusão e sobre esta, fita isolante;
9. Os materiais a serem utilizados deverão atender as normas NBR e possuir selo do INMETRO;
10. Todos os condutores deverão ser identificados a que circuito pertencem na origem, destino, derivações e caixas de passagem;
11. Na passagem de fios e cabos por furos ou recortes nos quadros ou partes metálicas, deverão ser utilizados prensa cabos ou instalar dispositivo de proteção adequado;
12. A instalação deverá ser executada por profissional qualificado o qual deverá observar as prescrições da NBR 5410, E-321,0001;CELESC e NR 10;MDT.

Cores para os condutores:
Fase R - Preto; Fase S - Branco; Fase T - Vermelho; Netro - Azul claro; Retorno - Amarelo
Terra (PE) - Verde

OS QUADROS DE DISTRIBUIÇÃO DEVEM SER ENTREGUES COM A SEGUINTE ADVERTÊNCIA:

ADVERTÊNCIA

1. Quando um disjuntor ou fusível atua, desligando algum ciucuito ou a instalação inteira, a causa pode ser uma sobrecarga ou um curto-circuito. Desligamentos frequenctes são sinal de sobrecarga, Por isso, NUNCA troque seus disjuntores ou fusíveis por outros de maior corrente (maior amperagem) simplesmente, Como regra, a troca de um disjuntor ou fusível por outro de maior corrente requer, antes, a troca dos fios e cabos elétricos, por outros de maior seção (bitola).

2. Da mesma forma, NUNCA desative ou remova a chave automática de proteção contra choques elétricos (dispositivo DR), mesmo em caso de deligamentos sem causa aparente. Se os desligamentos forem frequentes e, principalmente, se as tentativas de religar a chave não tiverem êxito, isso significa, muito provavelmente, que a instalação elétrica apresenta anomalias internas, que só podem ser identificadas e corrigidas por profissionais qualificados.
A DESATIVAÇÃO OU REMOÇÃO DA CHAVE SIGNIFICA A ELIMINAÇÃO DE MEDIDA PROTETORA CONTRA CHOQUES ELÉTRICOS E RISCO DE VIDA PARA OS USUÁRIOS DA INSTALAÇÃO.

AMERIOS

ASSOCIAÇÃO DOS MUNICÍPIOS DO ENTRE RIOS-SC
BOM JESUS DO OESTE-CAIBI-CAMPO ERÊ-CUNHA PORÃ-CUNHATAÍ-FLOR DO SERTÃO
IRACEMINHA-MARAVILHA-MODELO-PALMITOS-RIQUEZA-ROMELÂNDIA-SALTINHO
SANTA TEREZINHA DO PROGRESSO-SÃO MIGUEL DA BOA VISTA-SAUDADES-TIGRINHOS

ENDEREÇO:
Av. Euclides da Cunha, 160 - Cx. P. 47 - Centro
89.874-000 - MARAVILHA - Santa Catarina
Fone/Fax: (0**49) 3664-0282
CNPJ 00.961.206/0001-88

MARAVILHA 27-07 1958 CIDADE DAS CRIANÇAS

MUNICÍPIO DE MARAVILHA SC

OBRA:

CENTRO MUNICIPAL DE CULTURA

RESPONSÁVEL TÉCNICO:
GLAUBER SARTORI GANDOLFI
ENGENHEIRO ELETRICISTA
CREA/SC: 103070-7

ASS. RESP. TÉCNICO:

ESPECIFICAÇÕES:
PROJETO ELÉTRICO - SUPERIOR

PROPRIETÁRIO:
MUNICÍPIO DE MARAVILHA SC

ASSINATURA DO PROPRIETÁRIO:
ROSIMAR MALDANER

FOLHA:
EL 02

LOCAL:
AVENIDA PRESIDENTE KENNEDY - BAIRRO PE ANTONIO

DESENHO:	Nº DESENHO:	DATA:	ÁREA:	ESCALA:
GLAUBER GANDOLFI	D1/2018/MARAVILHA/FEVEREIRO	NOVEMBRO DE 2018	INDICADA	INDICADA