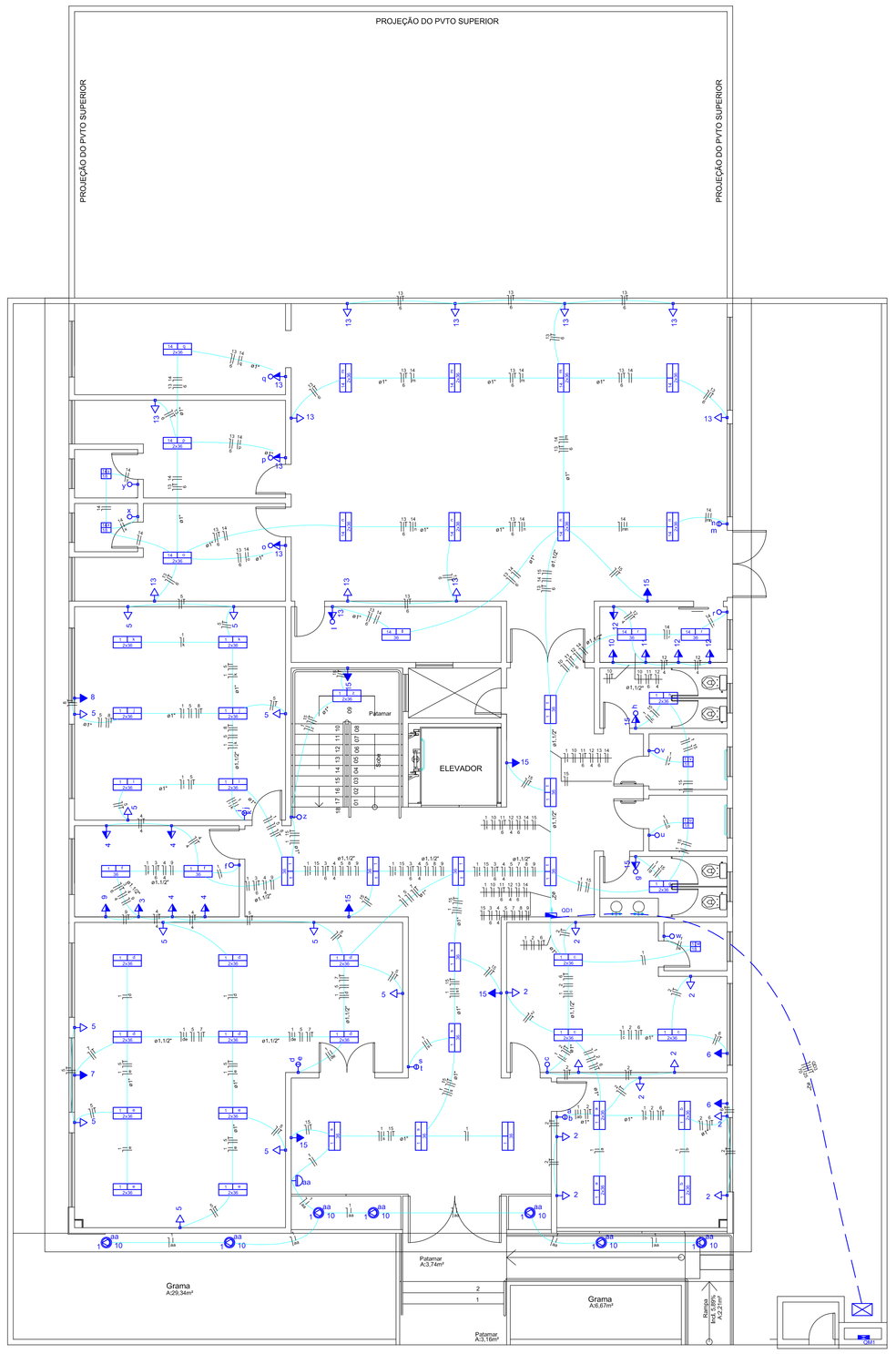

PLANTA BAIXA - 1º PVTO (TÉRREO)

ÁREA 1º PVTO (TÉRREO): 448,93m²
ÁREA 2º PVTO: 589,05m²
ÁREA TOTAL: 1.037,98m²
ESC: 1/75

Legenda

	1 tecla simples & 1 tomada ≈ 1,10m do piso
	Interruptor fotoelétrico
	Interruptor simples 1 tecla ≈ 1,10m do piso
	Interruptor simples 2 teclas ≈ 1,10m do piso
	Interruptor simples 3 teclas ≈ 1,10m do piso
	Luminária tipo spot para 1 lâmpada
	Luminária p/ lâmp. LED, tubular
	Quadro de distribuição ≈ embutir a 1,50m do piso
	Refletor de led
	Tomada hexagonal (NBR 14136) ≈ 2P+T 20 A ≈ 0,30m do piso
	Tomada hexagonal (NBR 14136) ≈ 2P+T 20 A ≈ 1,10m do piso
	Tomada hexagonal (NBR 14136) ≈ 2P+T 20 A ≈ 2,20m do piso

NOTAS:

1. Instalar interruptores DR e DPS no QDG, conforme esquema;
2. Os quadros de distribuição deverão ter capacidade reserva para instalação de mais disjuntores, *além do disjuntor* geral, dispositicos de poteção contra sobre tensão e dos disjuntores previstos;
3. Todos os quadros de distribuição deverão possuir barramentos independentes para neutro, fases e terra, ligados conforme diagrama unifilar;
4. Não é permitido utilização do condutor neutro como condutor de proteção (terra);
5. Nos circuitos monofásicos não é permitido a redução do diâmetro do condutor neutro nem sua utilização conjunta para outros circuitos;
6. Os condutores instalados subterrâneos ou em áreas externas deverão possuir isolação para 0,6/1kV;
7. Em todas as conexões de condutores com barramento, disjuntor, tomadas, *interruptores*, DRs e DPS deverá ser utilizado terminais pré isolados;
8. As emendas dos condutores só são permitidas nas caixas e deverão ser executadas por meio de conectores apropriados ou por solda. Deverão ser perfeitamente isoladas utilizando-se fita auto-fusão e sobre esta, fita isolante;
9. Os materiais a serem utilizados deverão atender as normas NBR e possuir selo do INMETRO;
10. Todos os condutores deverão ser identificados a que circuito pertencem na origem, destino, derivações e caixas de passagem;
11. Na passagem de fios e cabos por furos ou recortes nos quadros ou partes metálicas, deverão ser utilizados prensa cabos ou instalar dispositivo de proteção adequado;
12. A instalação deverá ser executada por profissional qualificado o qual deverá observar as prescrições da NBR 5410, E-321.0001/CELESC e NR 10/MDT.

Cores para os condutores:
Fase R - Preto; Fase S - Branco; Fase T - Vermelho; Netro - Azul claro; Retorno - Amarelo
Terra (PE) - Verde

OS QUADROS DE DISTRIBUIÇÃO DEVEM SER ENTREGUES COM A SEGUINTE ADVERTÊNCIA:

ADVERTÊNCIA

1. Quando um disjuntor ou fusível atua, desligando algum ciucuito ou a instalação inteira, a causa pode ser uma sobrecarga ou um curto-circuito. Desligamentos frequentes são sinal de sobrecarga. Por isso, NUNCA troque seus disjuntores ou fusíveis por outros de maior corrente (maior amperagem) simplesmente. Como regra, a troca de um disjuntor ou fusível por outro de maior corrente requer, antes, a troca dos fios e cabos elétricos, por outros de maior seção (bitola).

2. Da mesma forma, NUNCA desative ou remova a chave automática de proteção contra choques elétricos (dispositivo DR), mesmo em caso de deligamentos sem causa aparente. Se os desligamentos forem frequentes e, principalmente, se as tentativas de religar a chave não tiverem êxito, isso significa, muito provavelmente, que a instalação elétrica apresenta anomalias internas, que só podem ser identificadas e corrigidas por profissionais qualificados.
A DESATIVAÇÃO OU REMOÇÃO DA CHAVE SIGNIFICA A ELIMINAÇÃO DE MEDIDA PROTETORA CONTRA CHOQUES ELÉTRICOS E RISCO DE VIDA PARA OS USUÁRIOS DA INSTALAÇÃO.

Potência Instalada (W)

R	4727
S	3790
T	9067
Total	26560

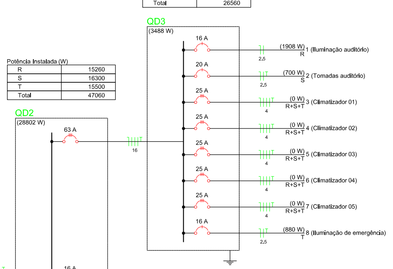

Potência Instalada (W)

R	15200
S	16300
T	15500
Total	47000

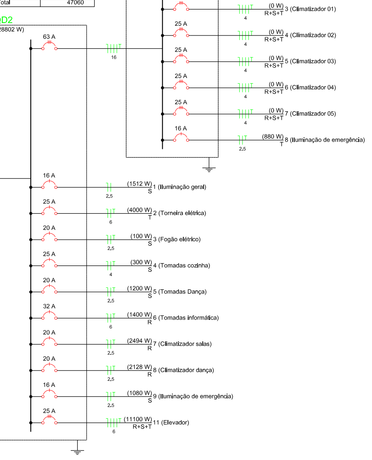

Potência Instalada (W)

R	24370
S	25200
T	24820
Total	74390

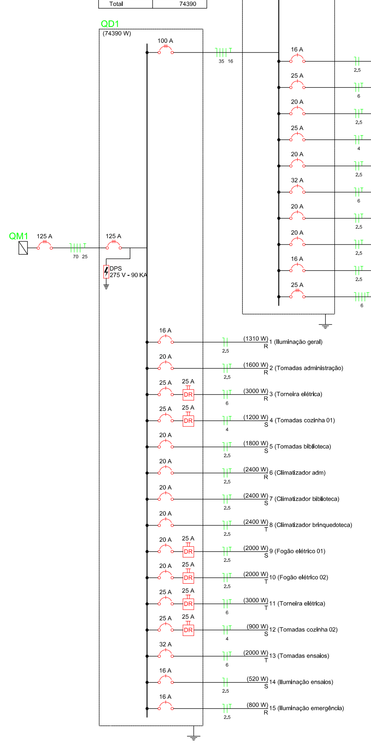

QUADRO DE CARGAS

UNIDADE	Nº DO CIRCUITO	LAMPADAS (W)				TOMADAS(W)					AR COND (W)	CHUV. 5400W	MOTOR (Cv)	TOTAL (W)	CONDUTOR (mm²)	PROTEÇÃO (A)
		10	20	40	150	100	300	2000	3000							
QD1	1	10	13	26										1310	2,5	16
	2					7	3							1600	2,5	20
	3								1					3000	6,0	25
	4					4								1200	4,0	25
	5					9	3							1800	2,5	20
	6										2400			2400	2,5	20
	7										2400			2400	2,5	20
	8										2400			2400	2,5	20
	9							1						2000	2,5	20
	10							1						2000	2,5	20
	11								1					3000	6,0	25
	12						3							900	4,0	25
	13					11	3							2000	6,0	32
	14	2	3	11										520	2,5	16
	15					8								800	2,5	16
	QD2													47060	35,00	3x100
TOTAL GERAL		30	320	1480	-	3500	4800	4000	6000	7200	-	-		74390	70,00	3x125

AMERIOS

ASSOCIAÇÃO DOS MUNICÍPIOS DO ENTRE RIOS-SC
BOM JESUS DO OESTE-CABECAMPO ERE-CUNHA PORÃ-CUNHATAÍ-FUNDO SERTÃO
IRACEMINHA-MARAVILHA-MIRIM DOCE-LUIZ ALVES-JOÃO DIAS-PALMITOS
SANTA TEREZINHA DO PROGRESSO-SÃO MIGUEL DA BOA VISTA-SALGADO ES-TIGRINHOS

ENDEREÇO:
Av. Euclides da Cunha, 160 - Cx. P. 47 - Centro
89.874-000 - MARAVILHA - Santa Catarina
Fone/Fax: (0**49) 3664-0282
CNPJ 00.961.206/0001-88

MARAVILHA SC — UNIÃO DAS COLINAS

MUNICÍPIO DE MARAVILHA SC

OBRA:

CENTRO MUNICIPAL DE CULTURA

RESPONSÁVEL TÉCNICO:
GLAUBER SARTORI GANDOLFI
ENGENHEIRO ELETRICISTA
CREA/SC: 103070-7
ESPECIFICAÇÕES:
PROJETO ELÉTRICO - TÉRREO

ASS. RESP. TÉCNICO:

PROPRIETÁRIO:
MUNICÍPIO DE MARAVILHA SC

ASSINATURA DO PROPRIETÁRIO:
ROSIMAR MALDANER

FOLHA:
EL 01

LOCAL:
AVENIDA PRESIDENTE KENNEDY - BAIRRO PE ANTONIO

DESENHO:	Nº DO DESENHO:	DATA:	ESCALA:	ESCALA:
GLAUBER GANDOLFI	01/2018/MARAVILHA/FEVEREIRO	NOVEMBRO DE 2018	INDICADA	INDICADA