PROCESSO SELETIVO PARA PROVIMENTO DE CARGO DE

PROFESSOR DE DANÇA

Prova
Língua Portuguesa
Matemática
Conhecimentos específicos

INSTRUÇÕES

- Aguarde autorização para abrir o caderno de provas.
- Verifique se este caderno de provas contém 20 questões, numeradas de 01 a 20. Caso contrário, solicite ao fiscal da sala outro caderno. Não serão aceitas reclamações posteriores.
- Para cada questão existe apenas UMA resposta correta.
- Você deve ler cuidadosamente cada uma das questões e escolher a resposta que julgar correta.
- Essa resposta deve ser marcada no CARTÃO DE RESPOSTAS que você recebeu.

VOCÊ DEVE

- Procurar, no CARTÃO DE RESPOSTAS, o número da questão que você está respondendo.
- Verificar no caderno de prova qual a letra (A, B, C, D) da resposta que você escolheu.
- Preencher essa letra no CARTÃO DE RESPOSTAS, conforme o exemplo: ●

ATENÇÃO

- Marque as respostas com caneta esferográfica de tinta preta ou azul, no CARTÃO DE RESPOSTAS.
- Marque apenas uma letra para cada questão no CARTÃO DE RESPOSTAS. Mais de uma letra assinalada implicará anulação da questão, bem como marcações feitas em desacordo com o exemplo: ●.
- Não haverá substituição do CARTÃO DE RESPOSTAS por erro de preenchimento ou por rasuras feitas pelo candidato.
- Não serão permitidas consultas, empréstimos e comunicação entre candidatos, bem como o uso de livros, apontamentos e equipamentos (eletrônicos ou não) durante a realização da prova. O não cumprimento dessas exigências implicará na exclusão do candidato do concurso.
- Em hipótese alguma o candidato poderá sair da sala com qualquer material referente à prova. Só será permitido ao candidato entregar sua prova depois de transcorrido o tempo de 01 (uma) hora do início da mesma.
- Você terá 02 (duas) horas para responder a todas as questões e preencher o CARTÃO DE RESPOSTAS.
- Ao término da prova, chame o fiscal da sala para devolver este caderno e seu CARTÃO DE RESPOSTAS.

Língua Portuguesa

Trabalhador com nível superior ganha 140% a mais, mostra estudo[1]

A diferença salarial média entre o brasileiro com e sem diploma é a maior entre os 40 países analisados pela OCDE (Organização para a Cooperação e Desenvolvimento Econômico), conforme relatório publicado nesta terça-feira (12).

O estudo só encontrou diferenças salariais acima de 100% na América Latina. Além do Brasil, Chile, Colômbia, Costa Rica e México pagam mais do que o dobro aos seus graduados. Na outra ponta da lista, Suécia, Estônia e Noruega têm diferenças menores ou iguais a 25%. Considerando a média dos 21 países da OCDE, que reúne nações ricas e desenvolvidas, essa diferença salarial vem caindo nos últimos dez anos e hoje representa 50% entre os com e sem graduação.

Ao analisar o fenômeno, a OCDE destaca que, por aqui, apenas 15% das pessoas entre 25 e 64 anos terminaram a faculdade. É menos do que a metade da média global (37%), e também abaixo do verificado em Argentina, Colômbia e Chile - todos na casa dos 22%.

Uma lupa no nosso mapa revela ainda grandes distorções regionais: enquanto 35% da população do Distrito Federal entre 25 e 37 anos têm ensino superior, por exemplo, no Maranhão, a taxa cai para 7%. `Mesmo em outros países grandes, como Rússia ou Estados Unidos, a diferença entre os extremos não passa de três vezes`, diz a entidade no relatório.

O estudo também destaca o fato de, no Brasil, 75% dos estudantes universitários estarem em instituições privadas, enquanto a média mundial é 33%. `Pode ser um problema se não há alternativas suficientes de financiamento como empréstimos ou bolsas`, alerta a instituição, sediada em Paris.´ [...]

Embora o levantamento da OCDE leve em conta números de 2015, dados mais atuais mostram cenário similar. Levantamento realizado pelo jornal Folha de São Paulo em agosto mostra que a taxa de desemprego entre os profissionais com ensino superior foi de 6,4% no segundo trimestre de 2017. Para aqueles com ensino médio completo, a taxa é de 14,6%.

[1] Bruno Aragaki - UOL Educação – 12/09/2017 – São Paulo, SP. (Texto adaptado especialmente para essa prova)

01. “O estudo destaca o fato de, no Brasil, 75% dos estudantes universitários estarem em instituições privadas, enquanto a média mundial é 33%. Segundo o texto, isso pode configurar-se como um problema por que:

A) 35% da população do Distrito Federal entre 25 e 37 anos têm ensino superior, enquanto que no Maranhão, a taxa cai para 7%.

B) No Brasil, apenas 15% das pessoas entre 25 e 64 anos terminaram a faculdade. É menos do que a metade da média global (37%).

C) Faltam alternativas de financiamentos suficientes.

D) Em agosto, a taxa de desemprego entre os profissionais com ensino superior foi de 6,4% no segundo trimestre de 2017; com ensino médio completo, a taxa é de 14,6%.

02. "**Embora** o levantamento da OCDE leve em conta números de 2015, dados mais atuais mostram cenário similar". Na frase, a conjunção "**embora**" pode ser substituída sem alteração de sentido por:

A) Contudo.

B) Porém.

C) Mesmo que.

D) No entanto.

03. "Na outra ponta da lista, Suécia, Estônia e Noruega **têm** diferenças menores ou iguais a 25%". Na frase, o uso do acento na palavra têm:

A) Está correto porque nesse caso indica plural.

B) Está incorreto porque, após a reforma ortográfica, não se usa mais o acento na palavra.

C) Está correto porque, após a reforma ortográfica, o acento passou a ser usado na palavra.

D) Está incorreto porque não se usa acento na palavra.

04. "Ao analisar o fenômeno, a OCDE destaca que, **por aqui**, apenas 15% das pessoas entre 25 e 64 anos terminaram a faculdade. Na frase, **por aqui** se refere:

A) À América Latina.

B) Ao Brasil.

C) Aos 21 países da OCDE, que reúne nações ricas e desenvolvidas.

D) À Argentina, à Colômbia e ao Chile.

05. Leia as afirmativas:

I. Machado de Assis escreveu contos e romances no período literário denominado Realismo.

II. José de Alencar foi um poeta brasileiro que escreveu "A moreninha".

III. Luiz Fernando Veríssimo é um escritor gaúcho que escreve crônicas e contos.

IV. Auto da compadecida é uma peça teatral, escrita por Ariano Suassuna.

Estão corretas:

A) I e II.

B) I e III.

C) III e IV

D) I, III e IV.

06. Assinale a alternativa em que a frase esteja de acordo com a norma culta da língua.

A) Mande as faturas para eu pagar.

B) Chegou as camisas e sapatos que você aguardava.

C) Haviam crianças e adultos na comemoração do município.

D) Fazem dois anos que conclui o ensino médio.

07. Assinale a alternativa em que todas as palavras estão escritas corretamente:

A) Expreção – paralisação – compreenção – encher – mexer – preencher.

B) Expressão – paralisação – compreensão – encher – mexer – preencher.

C) Expressão – paralisação – compreensão – encher – mecher – preenxer.

D) Expreção – paralisação – compreenção – enxer – mexer – preencher.

Matemática

08. Somadas as idades minha e de meu avô teremos um total de 110 anos. Se Deus ajudasse e eu conseguisse triplicar minha idade e meu avô dobrar a idade dele, teríamos um total de 250 anos. Quantos anos tem o meu avô na data de hoje?

A) Avô = 90 anos.

B) Avô = 100 anos.

C) Avô = 85 anos.

D) Avô = 80 anos.

09. Calcular o volume de um prisma de base quadrada (com diagonal dada), regular, de acordo com as caraterísticas do desenho abaixo?

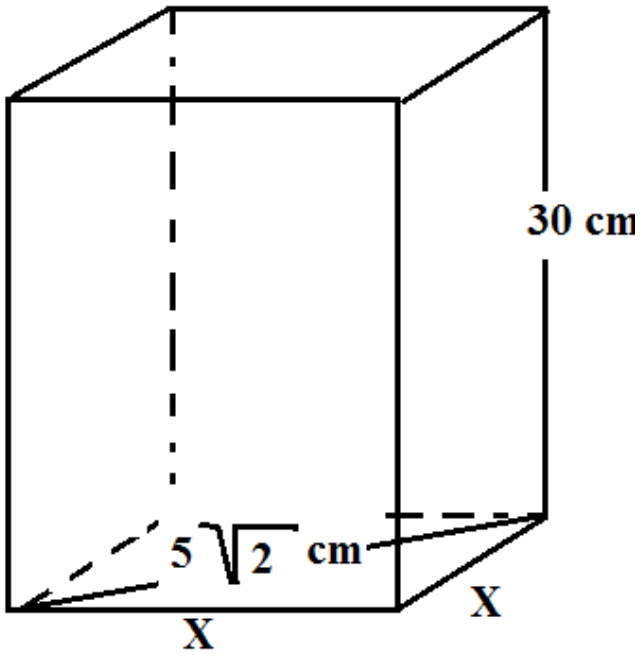

A) V= 120 cm³.

B) V= 1200 cm³.

C) V = 750 cm³.

D) V= 7500 cm³.

10. Um carro de Fórmula-1 pilotado pelo Felipe Massa anda a 250 Km/h, rendendo 5 km por litro de gasolina. Quando ele anda a 312,5 Km/h, o rendimento em km por litro será de?

A) 6,25 km por litro.

B) 6 Km por litro.

C) 4,5 Km por litro.

D) 4 Km por litro.

Conhecimentos específicos

11. Nos tempos mais remotos da história, já ficou registrado, por diversos autores, que os seres humanos dançavam. A dança era parte viva e funcional das comunidades, uma verdadeira reação e interação com o universo no qual se vivia. Ela surgiu com vários significados e formas, mas, principalmente, estava ligada ao sentido religioso. As pessoas dançavam em nascimentos, puberdade, casamentos, lutas, fertilidade e colheita (Amaral, J**.** Das danças rituais ao ballet

clássico. Disponível em: http://www.revistaeletronica.ufpa.br/index.php. Acesso em: 30 out. 2017). O intérprete contemporâneo deve sempre dançar nas pontas dos pés, toda coreografia deve centrar-se em uma dançarina, a qual precisa encenar movimentos dramáticos e de sofrimento. Assim, podemos afirmar que a dança possuía um sentido:

A) Voltado à diversão.

B) Voltado à exposição da beleza corporal.

C) Voltado à profissionalização.

D) Voltado aos rituais.

12. Sabendo que o *ballet* clássico nasceu com a Renascença no século XVI, na Corte de Médicis, em Paris, inicialmente buscava refletir gestos, movimentos e padrões típicos da época, porém, a evolução da técnica clássica se deu norteada pela busca de leveza e agilidade do bailarino na busca do total domínio do corpo, de seus músculos e de seus movimentos, de modo a poder utilizá-lo de forma expressiva, sem estar preso às limitações naturais. Sabe-se que a técnica clássica possui certos princípios de postura, sendo ela:

A) Ereta e alongada.

B) Relaxada e forte.

C) Curvada e flexível.

D) Curvada e forte.

13. No século XVI, a rainha italiana Catarina de Médicis, após tornar-se rainha da França, incentivou que fosse criado um super espetáculo em 1581, gastou uma fortuna, e este foi considerado o primeiro verdadeiro balé. Este espetáculo foi coreografado pelo grande mestre de dança, o italiano, Balthasar de Beaujoyeux. Sendo assim, o primeiro balé foi chamado de:

A) Balé de Corte.

B) O Lago dos Cisnes.

C) Balé Cômico da Rainha.

D) Coppélia.

14. Rudolf Laban (1879-1958) foi um estudioso da movimentação humana que deixou um legado precioso para o estudo do movimento. Criou um método de análise do movimento e de dança educacional. Laban criou uma terminologia que permite uma ampla e criativa experimentação, ajudando-nos a verbalizar o movimento, buscou codificar princípios e/ou características gerais do

movimento, isto é, aspectos comuns a qualquer movimento. Sendo assim, podemos afirmar que Laban classificou os elementos e/ou fatores do movimento como:

A) Fluência, Espaço, Peso e Tempo.

B) Força, Agilidade, Espaço e Tempo.

C) Ritmo, Peso, Tempo e Força.

D) Fluência, Espaço, Ritmo e Peso.

15. Isadora Duncan foi uma bailarina que propôs a dança livre de espartilhos, meias e sapatilhas de ponta, apresentando-se com trajes esvoaçantes, cabelos soltos e pés descalços. Podemos afirmar que assim como Rudolf Von Laban, José Limón, a bailarina Isabela Duncan é uma das principais representantes da:

A) Dança do ventre.

B) Dança Moderna.

C) Dança contemporânea.

D) Dança pós-moderna.

16. Em se tratando do folclore do povo brasileiro, existe uma dança que representa os afro-brasileiros e que pode acontecer no dia-a-dia, desenvolvendo-se de forma espontânea e informal a qualquer momento e em qualquer local, tanto quanto em encerramento de festividades religiosas, vem acompanhada de canto e palmas. Por sua importância histórica, foi à primeira prática musical brasileira a ser registrada como patrimônio cultural imaterial pela UNESCO, em 2005. Estamos nos referindo ao:

A) Funk.

B) Bolero.

C) Marchinha.

D) Samba de roda.

17. O frevo é uma dança carnavalesca própria, original, nascida do povo. Surgido no final do Século XIX, é uma das criações mais originais dos mestiços da baixa classe média urbana brasileira, na sua maioria instrumentistas de bandas militares – tocadores de marchas e de dobrados, ou componentes de grupos especialistas em música de dança do fim do século XIX. Surgiu musicalmente da combinação e da fusão de vários ritmos (maxixe, tango brasileiro, quadrilha, galope e, mais particularmente, o dobrado e a polca-marcha). A partir de sua origem, uma grande diversidade de movimentos foram sendo desenvolvidos e aperfeiçoados, alcançando o que o frevo é atualmente.

Um ritmo executado por meio de uma música ligeira e movimentos acelerados. Podemos afirmar que o frevo:

A) Surgiu em Recife, portanto é considerado um ritmo pernambucano.

B) Surgiu na Ilha de Florianópolis, portanto é considerado um ritmo Catarinense.

C) Surgiu em São Paulo, portanto é considerado um ritmo Paulista.

D) Surgiu no Rio de Janeiro, portanto é considerado um ritmo Carioca.

18. Coreografia é um conjunto de movimentos que possui um nexo, quer dizer, uma lógica de movimento, próprio (Gil, J. Movimento total: o corpo e a dança. Lisboa: Relógio D'Água Editores. 2001). Sendo assim, é correto afirmar que:

A) A composição coreográfica é um conjunto de múltiplos métodos e processos através dos quais os coreógrafos se propõem organizar os diversos elementos da coreografia – como movimento, espaços, luz, cenários e elementos cênicos, música e som.

B) Coreografar a dança clássica é fácil, ela não possui emoção, os dançarinos se tornam interpretes de ações que visam o movimento pelo movimento, sem contar uma história ou proporcionar sentimentos.

C) As danças modernas devem sempre ser coreografadas focando o trabalho na ponta dos pés, buscando fluidez e movimentos acrobáticos precisos. Também deve-se priorizar durante a coreografia o figurino convencional que é o tutu francês de cor branca.

D) A composição coreográfica da dança contemporânea apresenta-se sempre com movimentos de estilos delicados, refinados e quase celestiais. Os bailarinos devem apresentar-se com roupas que cobrem todo corpo, buscando representar o divino.

19. Com o início da dança contemporânea - dança esta que considera que qualquer movimento pode ser material para dança, qualquer corpo pode dançar, qualquer procedimento pode ser um instrumento válido para a composição - assume-se uma maneira libertadora de lidar com a formatização na dança. Sobre este fato, assinale a alternativa correta:

A) Percebemos que não existe reflexão na dança pós-moderna sobre o fenômeno corpo e as áreas de conhecimento, inclusive nas outras áreas das artes cênicas, porém isto não interfere na maneira como o intérprete contemporâneo se relaciona com seu próprio corpo e o fazer artístico.

B) O trabalho do intérprete contemporâneo limita-se a explorar tecnicamente apenas alguns aspectos do movimento, sem estudar profundamente o movimento em todos os seus aspectos.

C) Todas as possibilidades expressivas tornam-se material para a dança; assim a dança assume uma atitude transdisciplinar, abrindo espaço para diversas possibilidades de atuação e podendo interagir com qualquer área de conhecimento.

D) A preparação corporal de um intérprete de dança implica em estimular toda a sua corporeidade para um trabalho artístico, porém é um grande engano quando os intérpretes prendem-se aos aspectos fisiológicos, emocionais e energéticos do ser humano, ainda afirmando que todos esses aspectos agem em comunhão durante a cena.

20. O desenvolvimento das habilidades corpóreas para a cena contemporânea não engloba um modelo pré-estabelecido. O reconhecimento e a aceitação das limitações corporais significa diferenciação e amadurecimento, não permitindo um pensamento de exclusão, em relação ao intérprete da dança contemporânea, é correto afirmar que:

A) A dança contemporânea não exige de seus intérpretes boas habilidades em dança. A improvisação é o elemento chave deste intérprete, sendo que danças que envolvam o jazz ou até mesmo as dança clássicas, como saber fazer pontas e ter uma grande flexibilidade são elementos desnecessários para os dançarinos e dançarinas.

B) O intérprete hoje possui participação ativa e criativa em sua preparação. Podemos também estabelecer um paralelo com a função do intérprete de dança contemporânea, que não está apenas sustentada na interpretação e repetição de movimentos, mas também na criação. Assim o intérprete adquire uma nova função, a de intérprete-criador.

C) O intérprete contemporâneo deve sempre dançar nas pontas dos pés, toda coreografia deve centrar-se em uma dançarina, a qual precisa encenar movimentos dramáticos e de sofrimento.

D) A técnica da dança contemporânea exige que o dançarino inicie sempre a coreografia na maciez dos braços, com o tronco sempre elevado. As pernas devem definir o ritmo musical, enquanto os braços definem a melodia, esta combinação exala musicalidade, os movimentos começam e terminam na quinta posição.