PROCESSO SELETIVO PARA PROVIMENTO DE CARGO DE

MOTORISTA DE TRANSPORTES COLETIVOS

Prova
Língua Portuguesa
Matemática
Conhecimentos específicos

INSTRUÇÕES

- Aguarde autorização para abrir o caderno de provas.
- Verifique se este caderno de provas contém 20 questões, numeradas de 01 a 20. Caso contrário, solicite ao fiscal da sala outro caderno. Não serão aceitas reclamações posteriores.
- Para cada questão existe apenas UMA resposta correta.
- Você deve ler cuidadosamente cada uma das questões e escolher a resposta que julgar correta.
- Essa resposta deve ser marcada no CARTÃO DE RESPOSTAS que você recebeu.

VOCÊ DEVE

- Procurar, no CARTÃO DE RESPOSTAS, o número da questão que você está respondendo.
- Verificar no caderno de prova qual a letra (A, B, C, D) da resposta que você escolheu.
- Preencher essa letra no CARTÃO DE RESPOSTAS, conforme o exemplo: ●

ATENÇÃO

- Marque as respostas com caneta esferográfica de tinta preta ou azul, no CARTÃO DE RESPOSTAS.
- Marque apenas uma letra para cada questão no CARTÃO DE RESPOSTAS. Mais de uma letra assinalada implicará anulação da questão, bem como marcações feitas em desacordo com o exemplo: ●.
- Não haverá substituição do CARTÃO DE RESPOSTAS por erro de preenchimento ou por rasuras feitas pelo candidato.
- Não serão permitidas consultas, empréstimos e comunicação entre candidatos, bem como o uso de livros, apontamentos e equipamentos (eletrônicos ou não) durante a realização da prova. O não cumprimento dessas exigências implicará na exclusão do candidato do concurso.
- Em hipótese alguma o candidato poderá sair da sala com qualquer material referente à prova. Só será permitido ao candidato entregar sua prova depois de transcorrido o tempo de 01 (uma) hora do início da mesma.
- Você terá 02 (duas) horas para responder a todas as questões e preencher o CARTÃO DE RESPOSTAS.
- Ao término da prova, chame o fiscal da sala para devolver este caderno e seu CARTÃO DE RESPOSTAS.

Língua Portuguesa

Trabalhador com nível superior ganha 140% a mais, mostra estudo[1]

A diferença salarial média entre o brasileiro com e sem diploma é a maior entre os 40 países analisados pela OCDE (Organização para a Cooperação e Desenvolvimento Econômico), conforme relatório publicado nesta terça-feira (12).

O estudo só encontrou diferenças salariais acima de 100% na América Latina. Além do Brasil, Chile, Colômbia, Costa Rica e México pagam mais do que o dobro aos seus graduados. Na outra ponta da lista, Suécia, Estônia e Noruega têm diferenças menores ou iguais a 25%. Considerando a média dos 21 países da OCDE, que reúne nações ricas e desenvolvidas, essa diferença salarial vem caindo nos últimos dez anos e hoje representa 50% entre os com e sem graduação.

Ao analisar o fenômeno, a OCDE destaca que, por aqui, apenas 15% das pessoas entre 25 e 64 anos terminaram a faculdade. É menos do que a metade da média global (37%), e também abaixo do verificado em Argentina, Colômbia e Chile - todos na casa dos 22%.

Uma lupa no nosso mapa revela ainda grandes distorções regionais: enquanto 35% da população do Distrito Federal entre 25 e 37 anos têm ensino superior, por exemplo, no Maranhão, a taxa cai para 7%. `Mesmo em outros países grandes, como Rússia ou Estados Unidos, a diferença entre os extremos não passa de três vezes`, diz a entidade no relatório.

O estudo também destaca o fato de, no Brasil, 75% dos estudantes universitários estarem em instituições privadas, enquanto a média mundial é 33%. `Pode ser um problema se não há alternativas suficientes de financiamento como empréstimos ou bolsas`, alerta a instituição, sediada em Paris.´ [...]

Embora o levantamento da OCDE leve em conta números de 2015, dados mais atuais mostram cenário similar. Levantamento realizado pelo jornal Folha de São Paulo em agosto mostra que a taxa de desemprego entre os profissionais com ensino superior foi de 6,4% no segundo trimestre de 2017. Para aqueles com ensino médio completo, a taxa é de 14,6%.

[1] Bruno Aragaki - UOL Educação – 12/09/2017 – São Paulo, SP. (Texto adaptado especialmente para essa prova)

01. “O estudo destaca o fato de, no Brasil, 75% dos estudantes universitários estarem em instituições privadas, enquanto a média mundial é 33%. Segundo o texto, isso pode configurar-se como um problema por que:

A) 35% da população do Distrito Federal entre 25 e 37 anos têm ensino superior, enquanto que no Maranhão, a taxa cai para 7%.

B) No Brasil, apenas 15% das pessoas entre 25 e 64 anos terminaram a faculdade. É menos do que a metade da média global (37%).

C) Faltam alternativas de financiamentos suficientes.

D) Em agosto, a taxa de desemprego entre os profissionais com ensino superior foi de 6,4% no segundo trimestre de 2017; com ensino médio completo, a taxa é de 14,6%.

02. "**Embora** o levantamento da OCDE leve em conta números de 2015, dados mais atuais mostram cenário similar". Na frase, a conjunção "**embora**" pode ser substituída sem alteração de sentido por:

A) Contudo.

B) Porém.

C) Mesmo que.

D) No entanto.

03. "Na outra ponta da lista, Suécia, Estônia e Noruega **têm** diferenças menores ou iguais a 25%". Na frase, o uso do acento na palavra têm:

A) Está correto porque nesse caso indica plural.

B) Está incorreto porque, após a reforma ortográfica, não se usa mais o acento na palavra.

C) Está correto porque, após a reforma ortográfica, o acento passou a ser usado na palavra.

D) Está incorreto porque não se usa acento na palavra.

04. "Ao analisar o fenômeno, a OCDE destaca que, **por aqui**, apenas 15% das pessoas entre 25 e 64 anos terminaram a faculdade. Na frase, **por aqui** se refere:

A) À América Latina.

B) Ao Brasil.

C) Aos 21 países da OCDE, que reúne nações ricas e desenvolvidas.

D) À Argentina, à Colômbia e ao Chile.

05. Leia as afirmativas:

I. Machado de Assis escreveu contos e romances no período literário denominado Realismo.

II. José de Alencar foi um poeta brasileiro que escreveu "A moreninha".

III. Luiz Fernando Veríssimo é um escritor gaúcho que escreve crônicas e contos.

IV. Auto da compadecida é uma peça teatral, escrita por Ariano Suassuna.

Estão corretas:

A) I e II.

B) I e III.

C) III e IV

D) I, III e IV.

06. Assinale a alternativa em que a frase esteja de acordo com a norma culta da língua.

A) Mande as faturas para eu pagar.

B) Chegou as camisas e sapatos que você aguardava.

C) Haviam crianças e adultos na comemoração do município.

D) Fazem dois anos que conclui o ensino médio.

07. Assinale a alternativa em que todas as palavras estão escritas corretamente:

A) Expreção – paralisação – compreenção – encher – mexer – preencher.

B) Expressão – paralisação – compreensão – encher – mexer – preencher.

C) Expressão – paralisação – compreensão – encher – mecher – preenxer.

D) Expreção – paralisação – compreenção – enxer – mexer – preencher.

Matemática

08. Somadas as idades minha e de meu avô teremos um total de 110 anos. Se Deus ajudasse e eu conseguisse triplicar minha idade e meu avô dobrar a idade dele, teríamos um total de 250 anos. Quantos anos tem o meu avô na data de hoje?

A) Avô = 90 anos.

B) Avô = 100 anos.

C) Avô = 85 anos.

D) Avô = 80 anos.

09. Calcular o volume de um prisma de base quadrada (com diagonal dada), regular, de acordo com as caraterísticas do desenho abaixo?

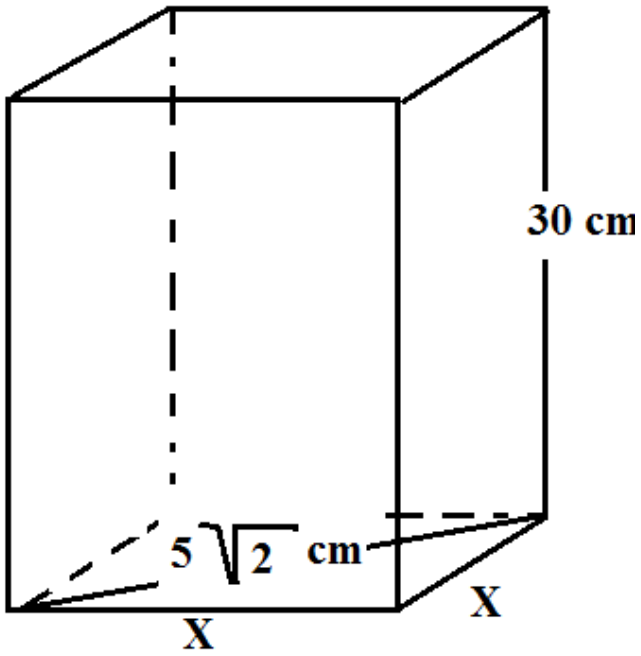

A) V= 120 cm³.

B) V= 1200 cm³.

C) V = 750 cm³.

D) V= 7500 cm³.

10. Um carro de Fórmula-1 pilotado pelo Felipe Massa anda a 250 Km/h, rendendo 5 km por litro de gasolina. Quando ele anda a 312,5 Km/h, o rendimento em km por litro será de?

A) 6,25 km por litro.

B) 6 Km por litro.

C) 4,5 Km por litro.

D) 4 Km por litro.

Conhecimentos específicos

11. O Código de Trânsito Brasileiro (Lei 9.503/97 e suas alterações), rege, no capítulo III-A, Art. 67-A, sobre a condução de veículos por motoristas profissionais. Sendo assim, responda (V) verdadeira ou (F) falsa. Consideram-se motoristas profissionais, condutores:

I. De transporte rodoviário coletivo de passageiros.

II. De transporte rodoviário de cargas.

III. De transporte rodoviário individual de passageiros.

IV. De veículos de transporte privado urbano.

A sequência correta é:

A) V, V, V, V.

B) V, V, V, F.

C) V, V, F, F.

D) V, F, F, F.

12. Segundo o Art. 105 do Código de Trânsito Brasileiro, são equipamentos obrigatórios dos veículos, entre outros a serem estabelecidos pelo CONTRAN:

I. Cinto de segurança, conforme regulamentação específica do CONTRAN, com exceção dos veículos destinados ao transporte de passageiros em percursos em que seja permitido viajar em pé.

II. Para os veículos de transporte e de condução escolar, os de transporte de passageiros com mais de dez lugares e os de carga com peso bruto total superior a quatro mil, quinhentos e trinta e seis quilogramas, equipamento registrador instantâneo inalterável de velocidade e tempo.

III. Para os veículos de transporte e de condução escolar, os de transporte de passageiros com mais de nove lugares e os de carga com peso bruto total superior a três mil e quinhentos quilogramas, equipamento registrador instantâneo inalterável de velocidade e tempo.

A) Apenas a opção III está correta.

B) As opções I e II estão corretas.

C) As opções I e III estão corretas.

D) Todas as opções estão corretas

13. Segundo determinação do Art. 42 do Código de Trânsito Brasileiro, nenhum condutor deverá frear bruscamente seu veículo, salvo por razões de segurança. Por isso, o Art. 43 afirma, que ao regular a velocidade, o condutor deverá observar constantemente as condições físicas da via, do veículo e da carga, as condições meteorológicas e a intensidade do trânsito, obedecendo aos limites máximos de velocidade estabelecidos para a via, além de:

I. Não obstruir a marcha normal dos demais veículos em circulação sem causa justificada, transitando a uma velocidade anormalmente reduzida.

II. Sempre que quiser diminuir a velocidade de seu veículo deverá antes certificar-se de que pode fazê-lo sem risco nem inconvenientes para os outros condutores, a não ser que haja perigo iminente.

III. Indicar, de forma clara, com a antecedência necessária e a sinalização devida, a manobra de redução de velocidade.

Assinale a alternativa correta:

A) Estão corretas as opções I e II.

B) Estão corretas as opções I e III.

C) Estão corretas as opções II e III.

D) Estão todas corretas.

14. Em acidentes de trânsito, quais os riscos mais comuns e como proceder em relação aos cuidados iniciais? De acordo com a ABRAMET, que publicou o manual de Noções de Primeiros Socorros no Trânsito, os principais cuidados são:

A) Novas colisões; atropelamentos; incêndio; explosão; cabos de eletricidade; óleo e obstáculos na pista; vazamento de produtos perigosos; doenças infecto-contagiosas.

B) Novas colisões; saque da mercadoria; atropelamentos; incêndio; explosão; postes de eletricidade; óleo e obstáculos na pista; vazamento de produtos perigosos.

C) Novas colisões; atropelamentos; incêndio; explosão; cabos de eletricidade; óleo e obstáculos na pista; vazamento de produtos perigosos; doenças infecto-contagiosas. Tendo esses cuidados, dispensa-se a solicitação do socorro profissional.

D) Ao deparar-se com acidente de trânsito, somente chamar o atendimento de socorro profissional.

15. A placa que assinala ao condutor do veículo que a área, via/pista ou faixa(s) é de circulação exclusiva de ônibus é:

A) R – 27.

B) R – 32.

C) R – 38.

D) R – 39.

16. Segundo o Manual de Direção Defensiva do DENATRAN, a sua posição correta ao dirigir evita desgaste físico e contribui para evitar situações de perigo. Quanto a isso quais são as orientações corretas? Das alternativas abaixo assinale (V) verdadeira ou (F) falsa.

( ) Dirija com os braços e pernas ligeiramente dobrados, evitando tensões.

( ) Apoie bem o corpo no assento e no encosto do banco, o mais próximo possível de um ângulo de 90 graus.

( ) Ajuste o encosto de cabeça de acordo com a altura dos ocupantes do veículo, de preferência na altura dos olhos.

( ) Segure o volante com as duas mãos, como os ponteiros do relógio na posição de 9 horas e 15 minutos. Assim você enxerga melhor o painel, acessa melhor os comandos do veículo e, nos veículos com "air bag", não impede o seu funcionamento.

( ) Procure manter os calcanhares apoiados no assoalho do veículo e evite apoiar os pés nos pedais, quando não os estiver usando; utilize calçados que fiquem bem fixos aos seus pés, para que você possa acionar os pedais rapidamente e com segurança.

( ) Coloque o cinto de segurança, de maneira que ele se ajuste firmemente ao seu corpo. A faixa inferior deve passar pela região do abdome e a faixa transversal passar sobre o peito e não sobre o pescoço.

( ) Fique em posição que permita enxergar bem as informações do painel e verifique sempre o funcionamento de sistemas importantes como, por exemplo, a temperatura do motor.

A sequência correta é:

A) V, V, V, V, V, V, V.

B) V, F, F, V, V, V, F.

C) V, V, V, F, V, V, F.

D) V, V, V, V, V, V, F.

17. Assinale corretamente a alternativa que corresponde a natureza da infração, a penalidade e a medida administrativa. Segundo o Código de Trânsito Brasileiro, Capitulo XV, Art. 162, III, dirigir veículo com Carteira Nacional de Habilitação ou Permissão para Dirigir de categoria diferente da do veículo que esteja conduzindo, caracteriza infração de trânsito:

A) Infração – gravíssima; Penalidade - multa (três vezes); Medida administrativa - recolhimento do documento de habilitação e retenção do veículo até a apresentação de condutor habilitado.

B) Infração – gravíssima; Penalidade - multa (duas vezes); Medida administrativa - recolhimento do documento de habilitação e retenção do veículo até a apresentação de condutor habilitado.

C) Infração – gravíssima; Penalidade - multa (duas vezes); Medida administrativa - retenção do veículo até a apresentação de condutor habilitado.

D) Infração – gravíssima; Penalidade - multa (cinco vezes); Medida administrativa - retenção do veículo até a apresentação de condutor habilitado.

18. "Com o funcionamento dos órgãos móveis do motor, temos uma grande intensidade de atrito, que é a força que se opõe ao movimento, gerando calor e desgaste. A lubrificação dos componentes consiste em eliminar esse contato direto entre as superfícies, colocando entre elas um lubrificante. Estes lubrificantes, nos automóveis, podem ser graxas ou óleos, sendo o último utilizado para os motores automotivos" (Fonte: *SENAI. Mecânica de Automóveis. Santa Maria: 2003, p. 54*).

Sendo assim, as funções básicas dos óleos lubrificantes são:

I. Reduzir o desgaste de materiais que se atritam, tais como mancais das bielas, comando de válvulas e árvore de manivelas, paredes do cilindro com os anéis.

II. Fazer uma compensação do espaço livre entre as peças móveis.

III. Ajudar no processo de arrefecimento, removendo uma parte do calor gerado em todos os componentes móveis em que o óleo circular.

IV. Limpar o motor, impedindo a formação de depósitos de carvão (para isso o óleo possui elementos detergentes em sua composição).

V. Proteger o motor contra a corrosão através da neutralização dos ácidos que se formam na combustão da mistura, isso se dá devido aos componentes alcalinos do óleo lubrificante.

Estão corretas:

A) I, II, III.

B) I, III, V.

C) I, III, IV, V.

D) I, II, III, IV, V.

19. Responda corretamente, segundo o Código de Trânsito Brasileiro: deixar de manter acesas, à noite, as luzes de posição, quando o veículo estiver parado, para fins de embarque ou desembarque de passageiros e carga ou descarga de mercadorias:

A) Não constitui infração de trânsito.

B) Infração leve punível com advertência por escrito.

C) Infração média punível com multa.

D) Infração grave punível com multa.

20. Considerando o Código de Trânsito Brasileiro, assinale a opção incorreta.

A) Todo condutor, ao perceber que outro que o segue tem o propósito de ultrapassá-lo, deverá: I - se estiver circulando pela faixa da direita, deslocar-se para a faixa da esquerda, sem acelerar a marcha; II - se estiver circulando pelas demais faixas, manter-se naquela na qual está circulando, sem acelerar a marcha.

B) O condutor não poderá ultrapassar veículos em vias com duplo sentido de direção e pista única, nos trechos em curvas e em aclives sem visibilidade suficiente, nas passagens de nível, nas pontes e viadutos e nas travessias de pedestres, exceto quando houver sinalização permitindo a ultrapassagem.

C) Ao aproximar-se de qualquer tipo de cruzamento, o condutor do veículo deve demonstrar prudência especial, transitando em velocidade moderada, de forma que possa deter seu veículo com segurança para dar passagem a pedestre e a veículos que tenham o direito de preferência.

D) Mesmo que a indicação luminosa do semáforo lhe seja favorável, nenhum condutor pode entrar em uma interseção se houver possibilidade de ser obrigado a imobilizar o veículo na área do cruzamento, obstruindo ou impedindo a passagem do trânsito transversal.