PROCESSO SELETIVO PARA PROVIMENTO DE CARGO DE

EDUCADOR SOCIAL COSTUREIRO

Prova
- Língua Portuguesa
- Matemática
- Conhecimentos específicos

INSTRUÇÕES

- Aguarde autorização para abrir o caderno de provas.
- Verifique se este caderno de provas contém 20 questões, numeradas de 01 a 20. Caso contrário, solicite ao fiscal da sala outro caderno. Não serão aceitas reclamações posteriores.
- Para cada questão existe apenas UMA resposta correta.
- Você deve ler cuidadosamente cada uma das questões e escolher a resposta que julgar correta.
- Essa resposta deve ser marcada no CARTÃO DE RESPOSTAS que você recebeu.

VOCÊ DEVE

- Procurar, no CARTÃO DE RESPOSTAS, o número da questão que você está respondendo.
- Verificar no caderno de prova qual a letra (A, B, C, D) da resposta que você escolheu.
- Preencher essa letra no CARTÃO DE RESPOSTAS, conforme o exemplo: ●

ATENÇÃO

- Marque as respostas com caneta esferográfica de tinta preta ou azul, no CARTÃO DE RESPOSTAS.
- Marque apenas uma letra para cada questão no CARTÃO DE RESPOSTAS. Mais de uma letra assinalada implicará anulação da questão, bem como marcações feitas em desacordo com o exemplo: ●.
- Não haverá substituição do CARTÃO DE RESPOSTAS por erro de preenchimento ou por rasuras feitas pelo candidato.
- Não serão permitidas consultas, empréstimos e comunicação entre candidatos, bem como o uso de livros, apontamentos e equipamentos (eletrônicos ou não) durante a realização da prova. O não cumprimento dessas exigências implicará na exclusão do candidato do concurso.
- Em hipótese alguma o candidato poderá sair da sala com qualquer material referente à prova. Só será permitido ao candidato entregar sua prova depois de transcorrido o tempo de 01 (uma) hora do início da mesma.
- Você terá 02 (duas) horas para responder a todas as questões e preencher o CARTÃO DE RESPOSTAS.
- Ao término da prova, chame o fiscal da sala para devolver este caderno e seu CARTÃO DE RESPOSTAS.

Língua Portuguesa

Trabalhador com nível superior ganha 140% a mais, mostra estudo[1]

A diferença salarial média entre o brasileiro com e sem diploma é a maior entre os 40 países analisados pela OCDE (Organização para a Cooperação e Desenvolvimento Econômico), conforme relatório publicado nesta terça-feira (12).

O estudo só encontrou diferenças salariais acima de 100% na América Latina. Além do Brasil, Chile, Colômbia, Costa Rica e México pagam mais do que o dobro aos seus graduados. Na outra ponta da lista, Suécia, Estônia e Noruega têm diferenças menores ou iguais a 25%. Considerando a média dos 21 países da OCDE, que reúne nações ricas e desenvolvidas, essa diferença salarial vem caindo nos últimos dez anos e hoje representa 50% entre os com e sem graduação.

Ao analisar o fenômeno, a OCDE destaca que, por aqui, apenas 15% das pessoas entre 25 e 64 anos terminaram a faculdade. É menos do que a metade da média global (37%), e também abaixo do verificado em Argentina, Colômbia e Chile - todos na casa dos 22%.

Uma lupa no nosso mapa revela ainda grandes distorções regionais: enquanto 35% da população do Distrito Federal entre 25 e 37 anos têm ensino superior, por exemplo, no Maranhão, a taxa cai para 7%. `Mesmo em outros países grandes, como Rússia ou Estados Unidos, a diferença entre os extremos não passa de três vezes`, diz a entidade no relatório.

O estudo também destaca o fato de, no Brasil, 75% dos estudantes universitários estarem em instituições privadas, enquanto a média mundial é 33%. `Pode ser um problema se não há alternativas suficientes de financiamento como empréstimos ou bolsas`, alerta a instituição, sediada em Paris.´ [...]

Embora o levantamento da OCDE leve em conta números de 2015, dados mais atuais mostram cenário similar. Levantamento realizado pelo jornal Folha de São Paulo em agosto mostra que a taxa de desemprego entre os profissionais com ensino superior foi de 6,4% no segundo trimestre de 2017. Para aqueles com ensino médio completo, a taxa é de 14,6%.

[1] Bruno Aragaki - UOL Educação – 12/09/2017 – São Paulo, SP. (Texto adaptado especialmente para essa prova)

01. “O estudo destaca o fato de, no Brasil, 75% dos estudantes universitários estarem em instituições privadas, enquanto a média mundial é 33%. Segundo o texto, isso pode configurar-se como um problema por que:

A) 35% da população do Distrito Federal entre 25 e 37 anos têm ensino superior, enquanto que no Maranhão, a taxa cai para 7%.

B) No Brasil, apenas 15% das pessoas entre 25 e 64 anos terminaram a faculdade. É menos do que a metade da média global (37%).

C) Faltam alternativas de financiamentos suficientes.

D) Em agosto, a taxa de desemprego entre os profissionais com ensino superior foi de 6,4% no segundo trimestre de 2017; com ensino médio completo, a taxa é de 14,6%.

02. "**Embora** o levantamento da OCDE leve em conta números de 2015, dados mais atuais mostram cenário similar". Na frase, a conjunção "**embora**" pode ser substituída sem alteração de sentido por:

A) Contudo.

B) Porém.

C) Mesmo que.

D) No entanto.

03. "Na outra ponta da lista, Suécia, Estônia e Noruega **têm** diferenças menores ou iguais a 25%". Na frase, o uso do acento na palavra têm:

A) Está correto porque nesse caso indica plural.

B) Está incorreto porque, após a reforma ortográfica, não se usa mais o acento na palavra.

C) Está correto porque, após a reforma ortográfica, o acento passou a ser usado na palavra.

D) Está incorreto porque não se usa acento na palavra.

04. "Ao analisar o fenômeno, a OCDE destaca que, **por aqui**, apenas 15% das pessoas entre 25 e 64 anos terminaram a faculdade. Na frase, **por aqui** se refere:

A) À América Latina.

B) Ao Brasil.

C) Aos 21 países da OCDE, que reúne nações ricas e desenvolvidas.

D) À Argentina, à Colômbia e ao Chile.

05. Leia as afirmativas:

I. Machado de Assis escreveu contos e romances no período literário denominado Realismo.

II. José de Alencar foi um poeta brasileiro que escreveu "A moreninha".

III. Luiz Fernando Veríssimo é um escritor gaúcho que escreve crônicas e contos.

IV. Auto da compadecida é uma peça teatral, escrita por Ariano Suassuna.

Estão corretas:

A) I e II.

B) I e III.

C) III e IV

D) I, III e IV.

06. Assinale a alternativa em que a frase esteja de acordo com a norma culta da língua.

A) Mande as faturas para eu pagar.

B) Chegou as camisas e sapatos que você aguardava.

C) Haviam crianças e adultos na comemoração do município.

D) Fazem dois anos que conclui o ensino médio.

07. Assinale a alternativa em que todas as palavras estão escritas corretamente:

A) Expreção – paralisação – compreenção – encher – mexer – preencher.

B) Expressão – paralisação – compreensão – encher – mexer – preencher.

C) Expressão – paralisação – compreensão – encher – mecher – preenxer.

D) Expreção – paralisação – compreenção – enxer – mexer – preencher.

Matemática

08. Somadas as idades minha e de meu avô teremos um total de 110 anos. Se Deus ajudasse e eu conseguisse triplicar minha idade e meu avô dobrar a idade dele, teríamos um total de 250 anos. Quantos anos tem o meu avô na data de hoje?

A) Avô = 90 anos.

B) Avô = 100 anos.

C) Avô = 85 anos.

D) Avô = 80 anos.

09. Calcular o volume de um prisma de base quadrada (com diagonal dada), regular, de acordo com as caraterísticas do desenho abaixo?

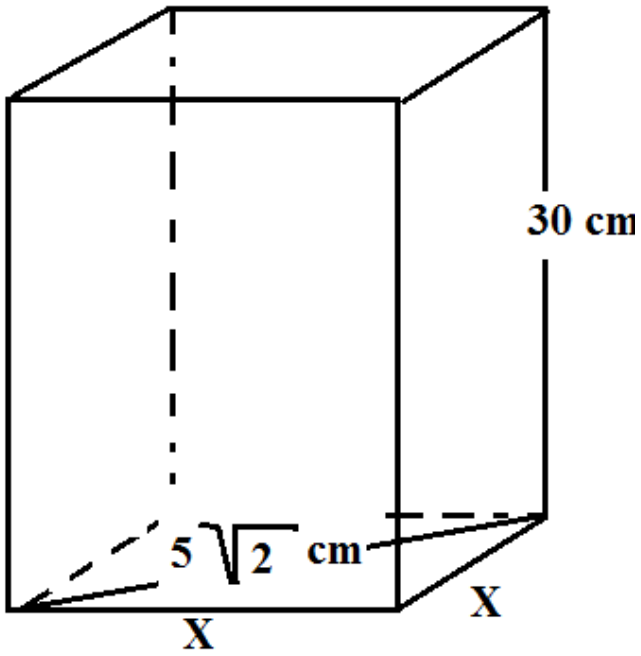

A) V= 120 cm³.

B) V= 1200 cm³.

C) V = 750 cm³.

D) V= 7500 cm³.

10. Um carro de Fórmula-1 pilotado pelo Felipe Massa anda a 250 Km/h, rendendo 5 km por litro de gasolina. Quando ele anda a 312,5 Km/h, o rendimento em km por litro será de?

A) 6,25 km por litro.

B) 6 Km por litro.

C) 4,5 Km por litro.

D) 4 Km por litro.

Conhecimentos específicos

11. A máquina Interlock está dentre as máquinas mais utilizadas para a costura em geral, ela pode fazer duas funções ao mesmo tempo acelerando o processo de confecção. Assinale a alternativa que corresponde à afirmativa correta.

I. Fazer a costura de máquina Reta + costura de Overlock.

II. Fazer a costura de máquina Galoneira + costura de máquina Reta.

III. Fazer a costura de máquina Caseadeira + costura de máquina de Pesponto.

IV. Fazer a costura da máquina Zig-zag e costura da máquina Reta.

A) A afirmativa I está correta.

B) As afirmativas I e III estão corretas, pois, existem dois tipos de máquinas interlock.

C) A afirmativa II está correta.

D) A afirmativa IV está correta.

12. As agulhas têm um papel importante na costura, cada tipo de tecido necessita de um tipo "ideal" de agulha em função de suas características (leve, médio, espesso). Considere as afirmativas a seguir e assinale a alternativa correta.

A) Para tecidos leves – agulha de nº 9-11.

B) Para tecidos médios – agulha de nº 12-14.

C) Para tecidos espessos – agulha de nº 16.

D) Todas as alternativas estão corretas.

13. Nas atividades de costura, em geral, existem equipamentos que auxiliam no desenvolvimento das tarefas, facilitam a produção e conferem um bom acabamento às peças. Considerando as opções abaixo, assinale a alternativa correta dos aparelhos que são utilizados, principalmente, na confecção.

I. Aparelho de viés.

II. Aparelho de pinça.

III. Aparelho de costura.

IV. Aparelho de franzido.

A) As opções I e IV estão corretas.

B) As opções I e II estão corretas.

C) As opções II e III estão corretas.

D) Todas as alternativas estão corretas.

14. As barras são muito utilizadas para dar acabamento às peças. Segundo o Audaces (2017, web), onde se lê a afirmativa: "Referência mundial em inovação tecnológica para a moda", visualiza-se, a divulgação de 8 principais tipos de barras, a barra Lenço e a barra Italiana estão entre eles. Assinale a alternativa que contempla os outros 06 tipos de barras divulgadas pela marca.

A) À mão ou Invisível, Simples, Dobrada, Com viés, Original, Desfiada.

B) À mão ou Invisível, Simples, Dedal, Com viés, Original, Desfiada.

C) À mão ou Invisível, Simples, Galoneira, Com viés, Original, Desfiada.

D) À mão ou Invisível, Simples, Galoneira, Com viés, Sanfona, Desfiada.

15. Quanto à estrutura da máquina reta e a função de cada peça, assinale as opções com (V) para verdadeiro e (F) para falso e marque a sequência correta.

( ) Volante: serve para baixar e levantar a agulha, quando a máquina estiver parada.

( ) Volante: serve para baixar e levantar o calcador, quando a máquina estiver ligada.

( ) A "bobina" também pode ser chamada de "porta fio".

( ) A alavanca de retrocesso é a peça que permite desmanchar a costura, quando pressionada.

Assinale a alternativa correta:

A) V, F, F, F.

B) V, F, V, F.

C) F, F, F, V.

D) F, V, F, F.

16. É destacável o aumento na expectativa de vida do ser humano em vários países. Aspectos positivos dessa transformação são os avanços da Medicina e a melhora na qualidade de vida. Segundo a Fundação Oswaldo Cruz e o Instituto Brasileiro de Geografia e Estatística (IBGE), o Brasil tem 20,6 milhões de idosos. Número que representa 10,8% da população total. Sobre a população idosa e o envelhecimento no Brasil assinale nas alternativas abaixo (V) para verdadeiro ou (F) para falso.

( ) A Política Nacional do Idoso no artigo 2º considera idosa a pessoa que possui acima de 60 anos de vida.

( ) Simultaneamente ao crescimento populacional do idoso, têm surgido clubes, associações e programas universitários com propostas de atividades que colaboram para qualidade de vida.

( ) O Envelhecimento é uma doença que se caracteriza por mudanças físicas e psicológicas que acometem cada individuo em diferentes etapas da vida.

( ) Pela Constituição Federal, os idosos com mais de 65 anos de vida, ficam impedidos de desempenhar atividades profissionais remuneradas, principalmente atividades intelectuais.

( ) O Art. 229 da Constituição Federal prega que os pais têm o dever de assistir, criar e educar os filhos menores, e os filhos maiores têm o dever de ajudar e amparar os pais na velhice, carência ou enfermidade.

A sequência correta de cima para baixo é:

A) F, F, V, F, V.

B) V, V, F, F, V.

C) V, V, F, V, F.

D) F, V, V, F, F.

17. O Programa Bolsa Família atende às famílias que vivem em situação de pobreza e de extrema pobreza. Foi utilizado um limite de renda para definir esses dois patamares. Podem fazer parte do Programa: Todas as famílias com renda por pessoa de até R$ 85,00 mensais; Famílias com renda por pessoa entre R$ 85,01 e R$ 170,00 mensais, desde que tenham crianças ou adolescentes de 0 a 17 anos. Referente ao Programa Bolsa Família, nas alternativas abaixo, assinale a que se apresenta incorreta.

A) O Bolsa Família é um programa Federal.

B) Para receber o benefício os responsáveis devem levar as crianças menores de 7 anos para tomar as vacinas recomendadas pelas equipes de saúde e para pesar, medir e fazer o acompanhamento do crescimento e do desenvolvimento.

C) A gestão municipal tem papel de extrema importância na fiscalização do programa, já que está mais próxima dos beneficiários e tem acesso mais qualificado às informações sobre a real situação da família.

D) O Bolsa Família é pago em parcelas mensais, sendo 12 parcelas mais o benefício de fim de ano, a 13ª parcela no mês de dezembro.

18. A rede de proteção social que a população em situação de vulnerabilidade social deve receber precisa estar em conformidade com as prerrogativas constantes da Tipificação (2009), que em linhas gerais preconiza a redução da ocorrência de situações de vulnerabilidade social; prevenção da ocorrência de riscos sociais, seu agravamento ou reincidência; aumento de acesso a serviços socioassistenciais e setoriais; ampliação do acesso aos direitos socioassistenciais; melhoria da qualidade de vida dos usuários e suas famílias. Como forma de conhecer as características da realidade populacional e suas necessidades faz-se necessário o acompanhamento por meio de instrumentos formais. Se constitui em uma ação federal, com gestão compartilhada e descentralizada entre a União, os estados, o Distrito Federal e os municípios. Assinale a alternativa que corresponde corretamente ao nome do instrumento utilizado pelo Governo Federal:

A) Cadastro de Programas de Transferências de Renda.

B) Cadastro Bolsa Família.

C) Cadastro Único.

D) Cadastro dos Benefícios de Prestação Continuada.

19. Os mais diversos órgãos e entidades da Administração Pública Federal, municipal e estadual podem formular e implementar políticas e programas voltados às famílias de baixa renda no país. Considerando o exposto, assinale as alternativas abaixo com (V) verdadeiro) ou (F) falso.

( ) Para Programas Sociais do Governo Federal, o Cadastro Único é um instrumento que identifica e caracteriza as famílias de baixa renda, permitindo que o governo conheça melhor a realidade socioeconômica dessa população. Nele são registradas informações como: características da residência, identificação de cada pessoa, escolaridade, situação de trabalho e renda, entre outras.

( ) O Cadastro Único se tornou o principal instrumento do Estado brasileiro para a seleção e a inclusão de famílias de baixa renda em programas federais, sendo usado obrigatoriamente para a concessão dos benefícios do Programa Bolsa Família, da Tarifa Social de Energia Elétrica, do Programa Minha Casa Minha Vida, da Bolsa Verde, entre outros. Também pode ser utilizado para a seleção de beneficiários de programas ofertados pelos governos estaduais e municipais.

( ) Para o acesso ao Programa Bolsa Família as famílias devem cumprir alguns condicionalidades, que têm como objetivo reforçar o acesso à educação, à saúde e à assistência social com o objetivo de oferecer condições para as futuras gerações romperem o ciclo da pobreza, considerando as melhores oportunidades de inclusão social.

( ) O Cadastro Único deve ser obrigatoriamente utilizado, tanto na seleção de beneficiários quanto na integração de ações, conforme prevê o Decreto n° 6.135, de 26 de junho de 2007.

( ) O Bolsa Família é um programa que contribui para o combate à pobreza e à desigualdade no Brasil e tem capacidade de integrar e articular várias políticas sociais a fim de estimular o desenvolvimento das famílias, contribuindo para elas superarem a situação de vulnerabilidade e de pobreza.

A sequência correta de cima para baixo é:

A) V, V, V, V, V.

B) V, V, V, F, V.

C) F, F, V, F, V.

D) V, V, V, V, F.

20. Os primeiros socorros referem-se a um atendimento pré-hospitalar imediato e provisório aplicados a uma pessoa em perigo de vida e incluem reconhecer condições que ameacem a vida, procedimentos que evitem o agravamento das lesões e manutenção das funções vitais até que se obtenha atendimento médico adequado. Um importante procedimento, a saber, é a condução da avaliação primária cujo objetivo principal é verificar se há problemas nas vias áreas, respiração e circulação que possam ameaçar a vida. Sobre o procedimento de condução da avaliação primária

em uma vítima que está em posição decúbito dorsal, sem danos à coluna e seus respectivos procedimentos emergenciais, assinale as alternativas abaixo com (V) verdadeiro ou (F) falso.

( ) Se a vítima estiver consciente e falando sem dificuldade, as vias aéreas estão desobstruídas e se, caso o socorrista detectar que as vias aéreas estão obstruídas, ele deverá usar a manobra de inclinação da cabeça/elevação do queixo para desobstruí-las.

( ) Se ao determinar que a vítima não apresenta sinais de circulação, o socorrista carecerá imediatamente iniciar a técnica de respiração artificial usando uma máscara de ventilação.

( ) A circulação é verificada através da técnica de palpação do pulso carotídeo ou radial para adultos e pulso braquial para bebês, sendo também importante observar a coloração, temperatura e condições da pele da vítima.

( ) Se a vítima for uma criança de 7 anos, não atende quando chamada e não apresenta sinais de batimentos cardíacos, isto é um indicativo de que ela está com parada respiratória e o socorrista deverá imediatamente iniciar a técnica de respiração artificial.

( ) Se ao detectar que a vítima não apresenta sinais nem de circulação e nem de respiração, o socorrista necessitará aplicar eficazmente a técnica de ressuscitação cardiopulmonar (RCP) iniciando pelas 30 compressões torácicas, ao invés das 2 ventilações a fim de possibilitar maiores chances de reversão do quadro clínico da parada cardiorrespiratória.

A sequência correta de cima para baixo é:

A) F, V, V, V, F.

B) V, F, V, F, V.

C) V, V, F, F, V.

D) F, F, F, V, F.